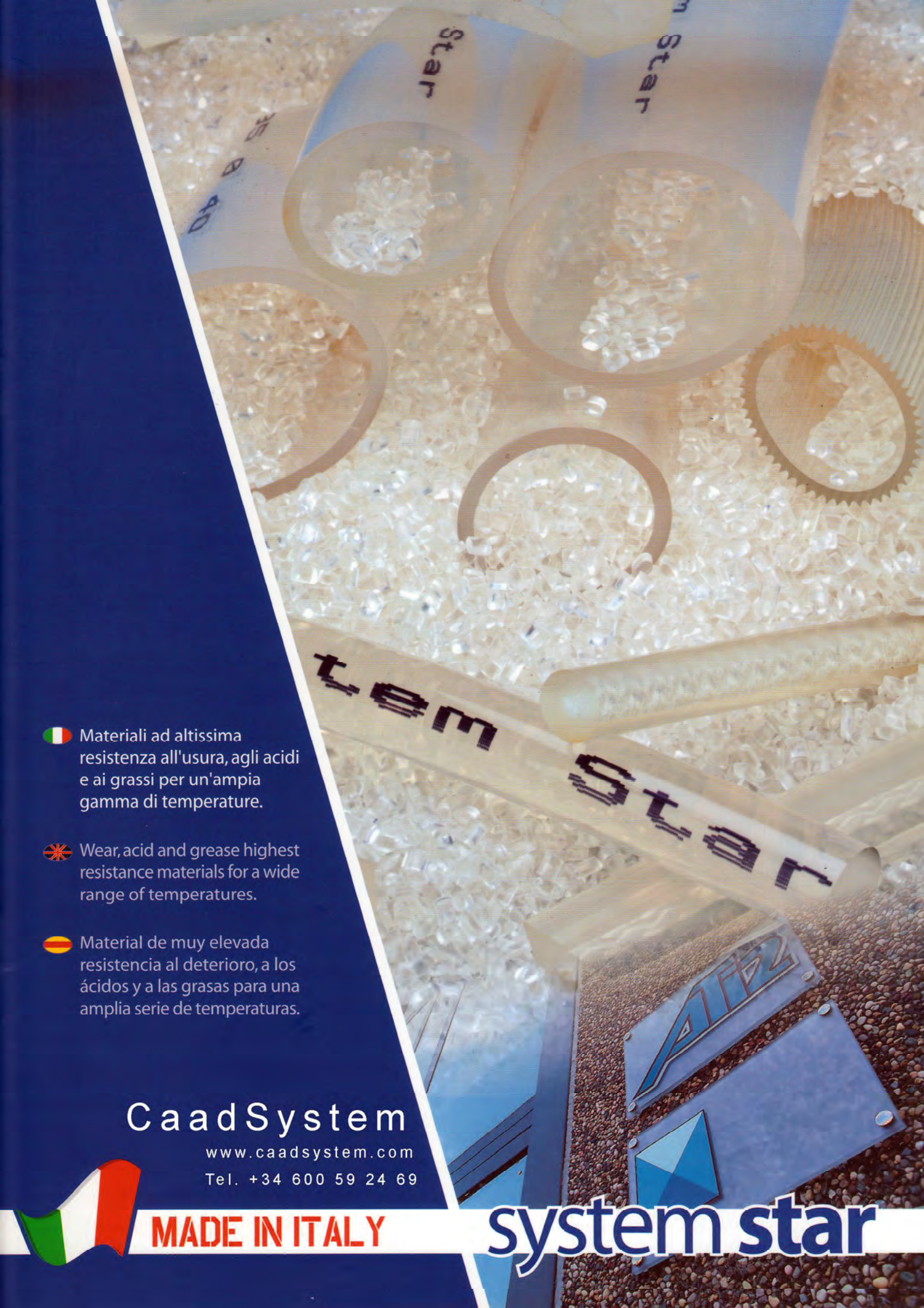

Materiali ad altissima resistenza all'usura, agli acidi e ai grassi per un'ampia gamma di temperature.

Wear, acid and grease highest resistance materials for a wide range of temperatures.

Material de muy elevada resistencia al deterioro, a los ácidos y a las grasas para una amplia serie de temperaturas.

CaadSystem

www.caadsystem.com

Tel. +34 600 59 24 69

MADE IN ITALY

la **tecnologia** produttiva

...e la nostra esperienza al vostro servizio, con un costante reinvestimento dei profitti in innovazione e ricerca di mercato, sono uno dei punti di forza dell'ATI2, produttori da dieci anni.

The production technology and our experience at your service, with a continuous ploughing of the profits back into innovation and market research, are one of the strong points of ATI2, a manufacturer for the past 10 years.

La tecnología productiva y nuestra experiencia al servicio de Vds. con una constante re-inversión de los útiles en innovación y estudios de mercado, son uno de los puntos de fuerza del ARI1 productores desde hace diez años.

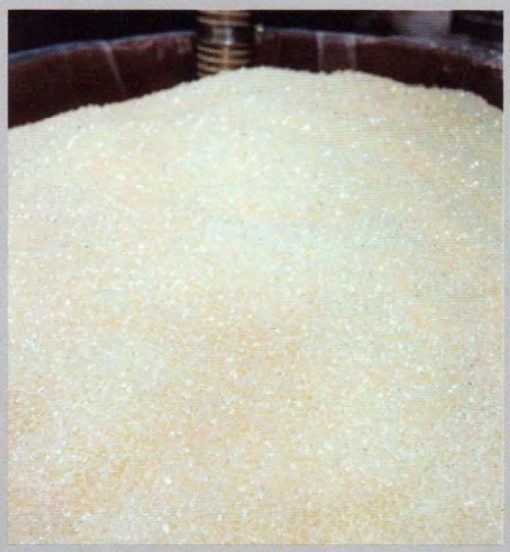

Il mantenimento della qualità e l'esperienza accumulata nel tempo, ha permesso di soddisfare globalmente le esigenze del cliente.

Our preservation of quality and the experience gained over the years allows us to totally meet the customer's requirements.

El mantenimiento de la calidad y la experiencia acumulada a través del tiempo, han permitido satisfacer globalmente las exigencias del cliente.

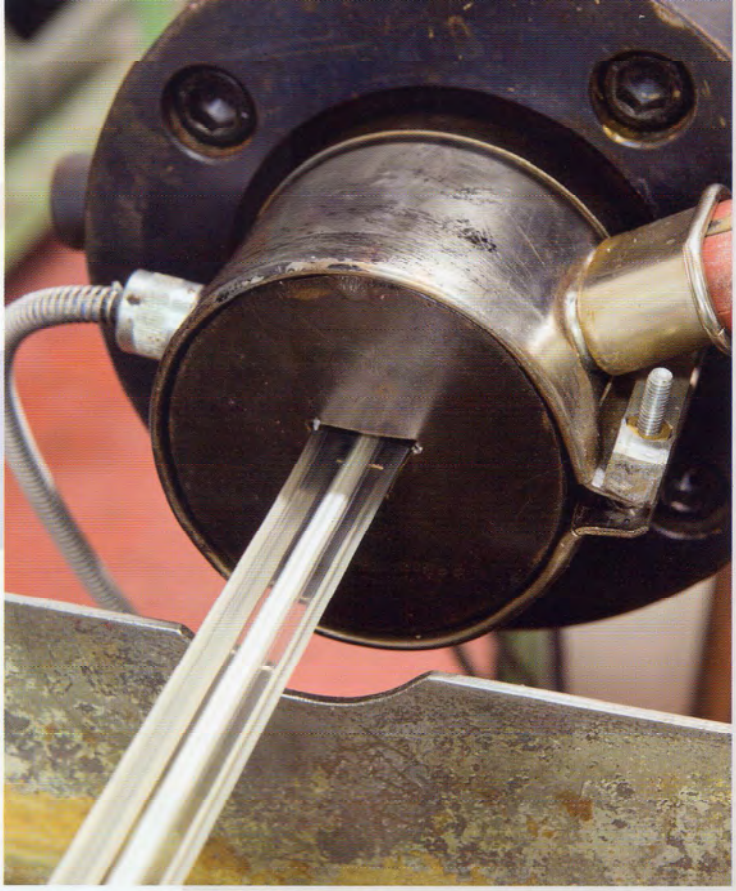

Produttori di poliuretano ad estrusione: cinghie tonde, trapezioidali e guaine per rivestimento rulli per alte temperature.

We produce extruded polyurethane: round and trapezoid timing belts and sheaths for coating, and rollers for high temperatures.

Productores de poliuretano por extrusión: correas redondas, trapezoidales y vainas de revestimiento, rodillos para altas temperaturas.

produzione production producción

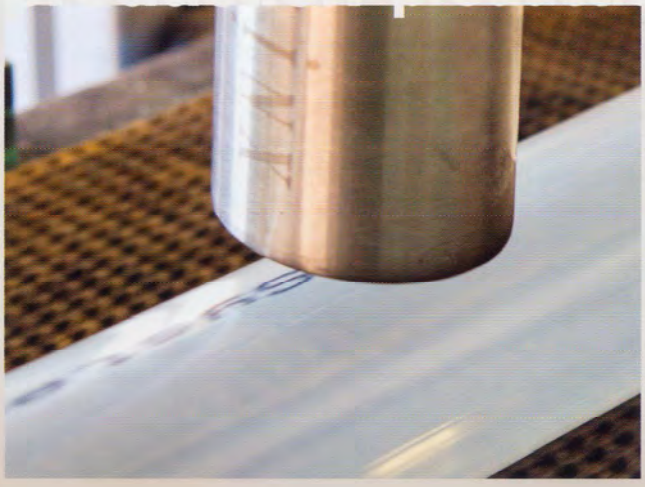

cinghie

- Cinghie tonde
- Cinghie trapeizoidali crestate
- Cinghie rinforzate

- Round belts
- Trapezoidal crested belts
- Reinforced belts

- Correas redondas
- Correas trapezoides con cresta
- Correas reforzadas

Particolarmente indicate per funzioni di trasporto, per impieghi di emergenza e per applicazioni difficoltose. Tutte le nostre cinghie sono disponibili in varie durezze e dimensioni. Per trasporti particolarmente pesanti sono disponibili con rinforzo in kevlar ad altissima resistenza.
Caratteristiche:
Installazione rapida senza smontare nessuna parte meccanica.
Lunga durata, resistenza all'abrasione, agli olii, ai prodotti chimici, non macchiano e sono facili da pulire.

Particularly suitable for carriage functions, for emergency works or difficult applications.
All our Belts can be manufactured with different type of hardness and dimensions. For heavy carriage there are belts with Kevlar reinforcement at a very high resistance.
Characteristics:
Rapid Installation without getting off any mechanical part. Long durability, resistance to the abrasion, oils and chemical products; they don't dirt and they're easy to clean.

Particularmente indicadas para funciones de transporte, para uso de emergencia y aplicaciones más problemáticas. Todas nuestras correas están a disposición en distintas durezas y dimensiones.
Para transportes particularmente pesados están a disposición correas con refuerzo en Kevlar de muy elevada resistencia.
Características:
Instalación rápida sin desmontar ninguna parte mecánica. Larga duración, resistencia a la abrasión, a los aceites, a los productos químicos, no manchan y se pueden limpiar fácilmente.

- Industrie alimentari
- Industrie imballaggi e contenitori
- Industria macchine lavorazione legno
- Industria ceramica
- Industria tessile
- Industria editoriale
- Trasportatori a rulli
- Trasportatori in generale.

- Food Industries
- Packing and Container Industries
- Industries for the building of Machinery for wood working
- Ceramic Industries
- Textile Industries
- Publishing Industries
- Rollers conveyors
- Conveyors in general.

- Industrias alimenticias
- Industrias de embalaje y contenedores
- Industrias para la elaboración de la madera
- Industria cerámica
- Industria textil
- Industria editorial
- Transportadores de rodillos
- Transportadores en general.

- Settori d'impiego delle cinghie system star '85-88-90-92.
- Sector of use of system star '85-88-90-92 belts.
- Sectores de utilización de las correas system star '85-88-90-92.

cinghie

• Diametri minimi puleggie consigliati

• Minimum pulley diameters

• Diámetros mínimos para las poleas aconsejados

dimensioni • dimensions • dimensiones

	L	H	h
A	13	8	5
B	17	11	5
C	22	14	5
Z	10	6	
A	13	8	
B	17	11	
C	22	14	
D	32	19	

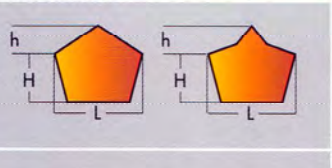

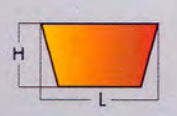

Tutte le nostre cinghie sono disponibili con rinforzo in kevlar ad altissima tenacità.

All our belts can be with Kevlar reinforcement at a very high toughness.

Todas nuestras correas son disponibles con refuerzo en Kevlar a muy elevada tenacidad.

Con le cinghie System Star '85 i diametri minimi delle pulegge possono essere ridotti fino alla metà senza problemi di rottura.

With belts System Star '85 the minimum diameters of the pulleys can be reduced even to the half without any problem.

Con las correas System Star '85 los diámetros mínimos de las poleas pueden reducirse hasta la mitad si problemas de ruptura.

Grazie al loro tipico comportamento elasto-metrico le nostre cinghie trapezoidali possono lavorare su diametri di puleggia anche inferiori del 50% rispetto ai valori qui indicati.

Thanks to their typical elasticity the belts can work also on diameters of pulleys also inferior of the 50% respect to the values above mentioned.

Gracias a su comportamiento elastométrico nuestras correas trapezoides pueden trabajar también sobre diámetros de poleas inferiores del 50% con respecto a los valores aquí indicados.

cinghie tonde • round belts • correas redondas

Diam. Cinghie mm. Belt diam. mm. Diámetro correas mm.	2	3	4	5	6	7	8	9	10	12	15	18	20
Diam. puleggia mm. Pulley diam. mm. Diámetro polea mm	15	20	25	30	40	45	50	60	70	80	95	115	125

cinghie trapezoidali • trapezoidal belts • correas trapezoide

Cinghie trapezoidali Trapezoidal belt Correas trapezoides	Z	A	B	C
Min. diam. puleggie mm. Min. pulley diam. mm. Diámetros mínimos poleas mm.	45	50	75	100

c/cresta centrale o piccola • c/central or c/little crest • con central o pequeña

Cresta centrale o piccola Central or little crest belt Cresta central o pequeña	A	B	C
Min. diam. puleggie mm. Min. pulley diam. mm. Diámetros mínimos poleas mm.	110	130	190

CING.SS85T
Cinghia termosaldante System Star 85 sez. T squadratore.

Thermo-welding belt System Star 85 T section longitudinal jogger.

Correa termosoldante System Star 85 dispositivo de escuqdrado de seccion T.

cinghie

- Cinghie a "nido d'ape" in poliuretano, integrale
- Polyurethane integral honey-comb belt
- Correas de nido de abeja en poliuretano integral

dimensioni • dimensions • dimensiones

	L	H	h
A	13	8	5
B	17	11	5
C	22	14	5
	32	19	5

Test della flessibilità di Ross
Ross flexibility test
Test de la flexibilidad de Ross

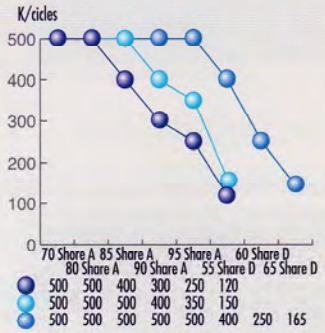

Transizione vetrosa
Glass transition
Transición vidriosa

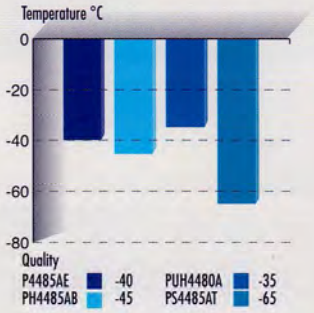

Temperatura d'esercizio
Operating temperature
Temperatura de ejercicio

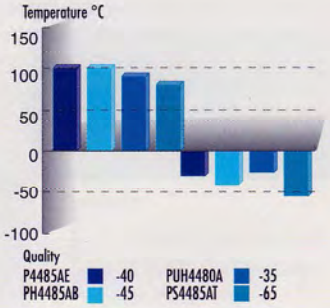

Resistenza all'ossidazione
Oxidation resistance
Resistencia a la oxidación

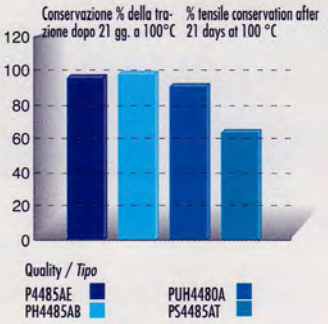

Resistenza all'idrolisi
Hydrolysis resistance
Resistencia a la hidrólisis

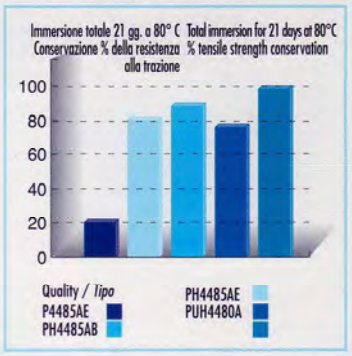

Permeabilità ai gas
Gas permeability
Permeabilidad a los gases

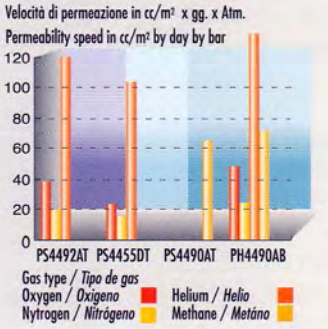

L'innovativo procedimento di lavorazione adottato consente la produzione di una particolare cinghia con struttura a nido d'ape che risolve tutti i problemi di durata e affidabilità, nelle applicazioni che richiedono tale tipo di cinghia. Essendo costituite da un pezzo unico garantiscono una durata notevolmente superiore ad una normale cinghia con riporto in gomma.

The innovative working process adopted by us make possible the production of a particular honey comb-belt that solves all problems of durability and reliability when this type of belt is required.
As they're composed by an only piece they guarantee a durability much more than the other belts.

El innovador procedimiento de tratamiento adoptado permite la producción de una correa particular con estructura de nido de abeja que soluciona todos los problemas de duración y fiabilidad, en las aplicaciones que requieren este tipo de correa. Como se constituyen de una única pieza, garantizan una duración considerablemente superior a una normal correa con material añadido en goma.

saldatore

- Saldatore
- Welder
- Soldador

Attrezzature per il montaggio delle cinghie di trasporto in poliuretano, con o senza rinforzo, saldabili a caldo.

Equipments for the setting up of the Polyurethane Transmission belts with or without reinforcement, hot-weldable.

Equipo para el ensamblaje de las correas de transporte System Star, con o sin refuerzo, soldables con calor.

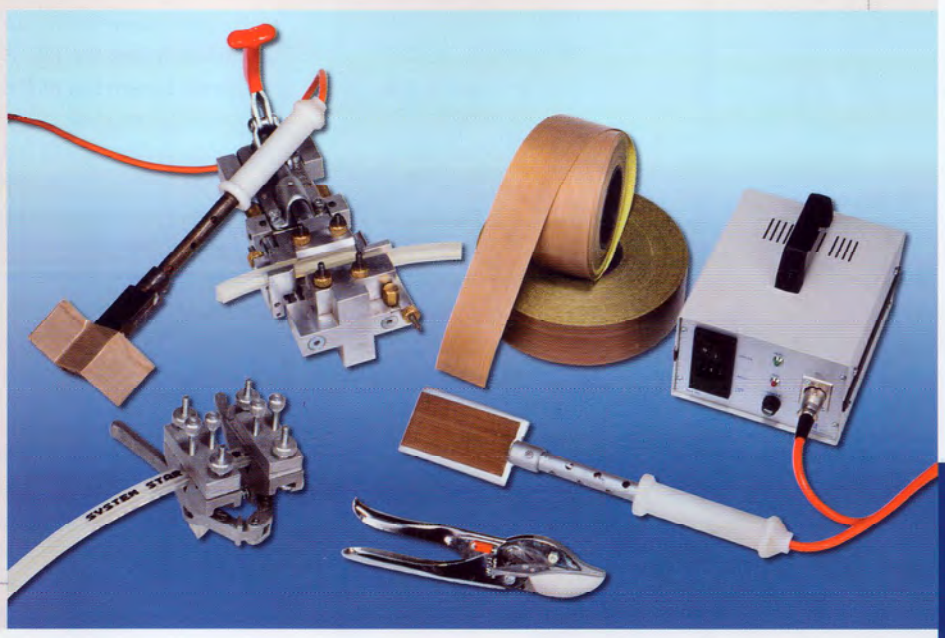

Sald mod.957

Saldatore modello ATI2 957 completo di trasformatore.

Welder model ATI2 957 complete with transformer.

Soldador modelo ATI2 957 con transformador.

Conettore/P - Conettore/P - Conettore/P

Conettore 3p+ completo di ml 3 di cavo e paletta.

3p+ connectors complete with 3-m-long cable and blade.

Conector 3p+ con 3 m. de cable y lámina.

Pinza ATI2

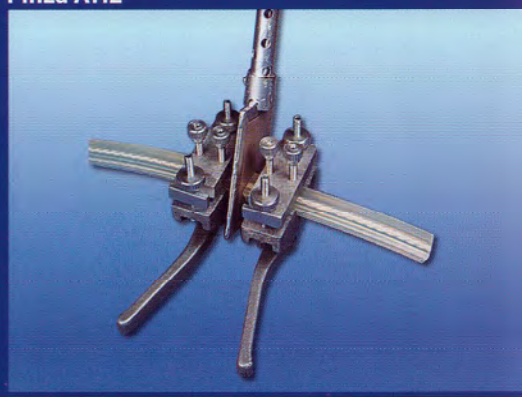

Pinza ATI2 per trattamento cinghie.

Pliers ATI2 for belt treatment.

Pinza ATI2 para tratamiento correas.

Teflon /AL. - Teflon /AL. - Teflon /AL.

Teflon per alte temperature 50 X 2 mm.

Teflon for high temperatures 50 x 2 mm.

Teflón para altas temperaturas 50 x 2 mm.

Forbice ATI2

Forbice ATI2 per trattamento cinghie.

Scissors ATI2 for belt treatment.

Tijeras ATI2 para tratamiento correas.

politondo

- Politondo System Star
- Star System round belt
- Correa redonda System Star

Codice	Descrizione
Pol.85 D.3	Politondo System Star 85 D.3
Pol.85 D.4	Politondo System Star 85 D.4
Pol.85 D.5	Politondo System Star 85 D.5
Pol.85 D.6	Politondo System Star 85 D.6
Pol.85 D.7	Politondo System Star 85 D.7
Pol.85 D.8	Politondo System Star 85 D.8
Pol.85 D.9	Politondo System Star 85 D.9
Pol.85 D.10	Politondo System Star 85 D.10
Pol.85 D.12	Politondo System Star 85 D.12
Pol.85 D.13	Politondo System Star 85 D.13
Pol.85 D.15	Politondo System Star 85 D.15
Pol.85 D.18	Politondo System Star 85 D.18
Pol.85 D.20	Politondo System Star 85 D.20
Rinforzata	
Pol.85 Rin.D. 6	Politondo System Star 85 Rinf.D. 6
Pol.85 Rin.D. 8	Politondo System Star 85 Rinf.D. 8
Pol.85 Rin.D. 9	Politondo System Star 85 Rinf.D. 9
Pol.85 Rin.D.10	Politondo System Star 85 Rinf.D.10
Pol.85 Rin.D.12	Politondo System Star 85 Rinf.D.12
Pol.85 Rin.D.13	Politondo System Star 85 Rinf.D.13
Pol.85 Rin.D.15	Politondo System Star 85 Rinf.D.15

cinghia system star

Cinghia System Star

Cinghia System Star 85A+R+F
0,20 • 0,30 • 0,35 • 0,40 • 0,50

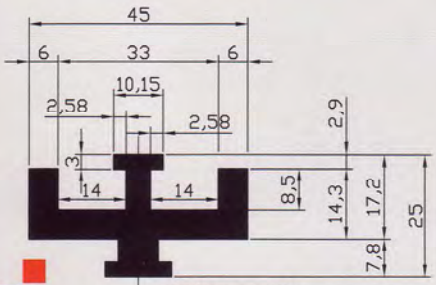

ABS/10 AA.SYS.

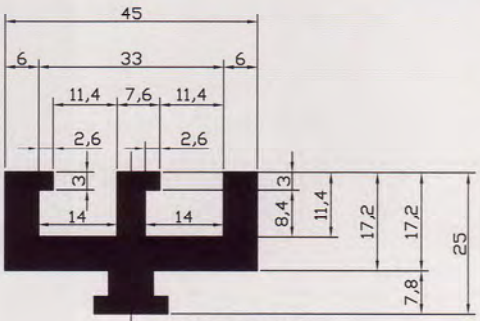

ABS/20 AA.SYS.

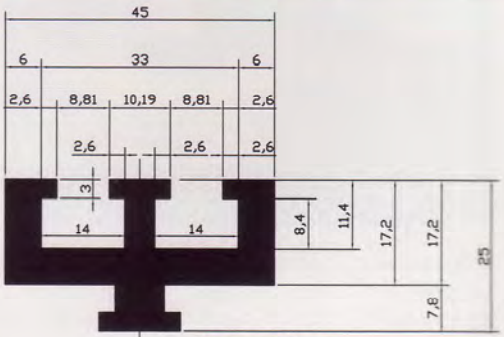

ABS/30 AA.SYS.

profili cinghie

- Profili cinghie trapezioidali System Star
- System Star trapezoidal belts profile
- Perfiles correas trapezoides System Star

Cing.SS85A
Cinghia Termosaldante
System Star '85
Sez.A

Cing.SS85A+R
Cinghia Termosaldante
System Star '85
Sez.A con rinforzo

Cing.SS85A+A
Cinghia Termosaldante
System Star '85
Sez.A riportata a nido d'ape
integrale o con pannetto rosso

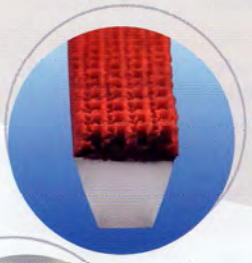

Cing.SS85B+A
Cinghia Termosaldante
System Star '85
Sez.B riportata a nido d'ape
integrale o con pannetto rosso

Cing.SS85B
Cinghia Termosaldante
System Star '85
Sez.B

Cing.SS85B+R
Cinghia Termosaldante
System Star '85
Sez.B con rinforzo (per piccoli
diametri)

Cing.SS88B+R
Cinghia Termosaldante
System Star '88
Sez.B con rinforzo

Cing.SS92B+R
Cinghia Termosaldante
System Star '92
Sez.B con rinforzo

Cing.SS85B+R+A
Cinghia Termosaldante
System Star '85
Sez.B con rinforzo e riportata a
nido d'ape integrale

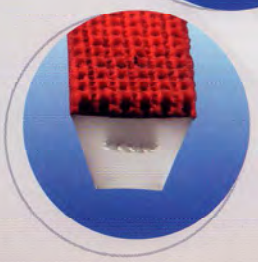

Cing.SS85B+R+A
Cinghia Termosaldante
System Star '85
Sez.B con rinforzo e riportata a
nido d'ape con pannetto rosso

Cing.SS90Bdcre+R
Cinghia Termosaldante
System Star '90
Sez.B D crestata con rinforzo

Cing.SS85Bcre
Cinghia Termosaldante
System Star '85
Sez.B crestata

profili cinghie

- Profili cinghie trapezioidali System Star
- System Star trapezoidal belts profile
- Perfiles correas trapezoides System Star

Cing.SS85B+R
Cinghia Termosaldante
System Star '85
Sez.B con rinforzo

Cing.SS90Bcre+R
Cinghia Termosaldante
System Star '90
Sez.B crestata con rinforzo

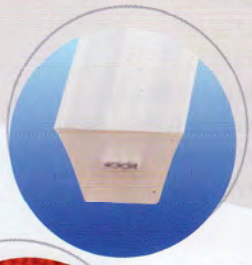

Cing.SS92C+R
Cinghia Termosaldante
System Star '92
Sez.C con rinforzo

Cing.SS85C
Cinghia Termosaldante
System Star '85
Sez.C

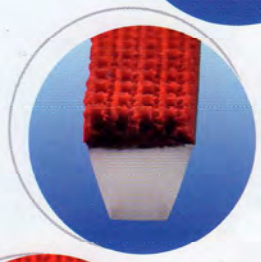

Cing.SS85C+A
Cinghia Termosaldante
System Star '85
Sez.C riportata con pannetto rosso

Cing.SS85C+R+A
Cinghia Termosaldante
System Star '85
Sez.C con rinforzo e riportata
con pannetto rosso

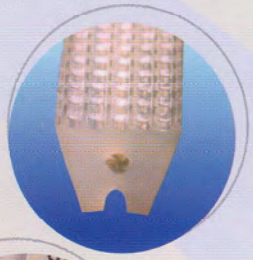

Cing.SS90C+R+A
Cinghia Termosaldante
System Star '90
Sez.C con rinforzo e riportata a
nido d'ape integrale

Cing.SS90Ccre+R
Cinghia Termosaldante
System Star '90
Sez.C crestata con rinforzo

Cing.SS85C+Cre
Cinghia Termosaldante
System Star '85
Sez.C crestata

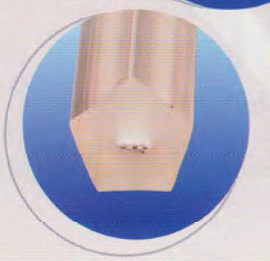

Cing.SS90Catl+R
Cinghia Termosaldante
System Star '90
Sez.C crestata alta con rinforzo

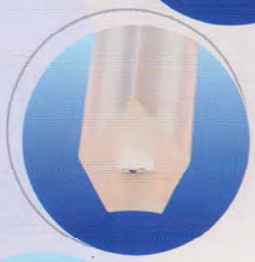

Cing. S.S.90 BCRE +R
Cinghia Termosaldante
System Star '90
Sez.B crestata

Cing.SS85B+R+D
Cinghia Termosaldante
System Star '85
Sez.B con rinforzo, dentata

guaine

- System Star '85 - 95
- System Star '85 - 95 sheath
- Vainas System Star '85 - 95

Codice	Descrizione
Gua.S.S.85Ld.20	Tubo in Guaina System Star 85 Liscio 20X25
Gua.S.S.85Ld.22	Tubo in Guaina System Star 85 Liscio 22X25
Gua.S.S.85Ld.25	Tubo in Guaina System Star 85 Liscio 25X30
Gua.S.S.85Ld.27	Tubo in Guaina System Star 85 Liscio 27X32
Gua.S.S.85Ld.30	Tubo in Guaina System Star 85 Liscio 30X35
Gua.S.S.85Ld.32	Tubo in Guaina System Star 85 Liscio 32X37
Gua.Ss85L D.20	Tubo in Guaina System Star 85 Liscio 20X23
Gua.Ss85L D.22	Tubo in Guaina System Star 85 Liscio 22X25
Gua.Ss85L D.25	Tubo in Guaina System Star 85 Liscio 25X28
Gua.Ss85L D.27	Tubo in Guaina System Star 85 Liscio 27X30
Gua.Ss85L D.30	Tubo in Guaina System Star 85 Liscio 30X33
Gua.Ss85L D.32	Tubo in Guaina System Star 85 Liscio 32X35

Codice	Descrizione
Gua.S.S.95 D.35	Tubo in Guaina System Star 95 Liscio 35X40
Gua.S.S.95 D.38	Tubo in Guaina System Star 95 Liscio 38X43
Gua.S.S.95 D.40	Tubo in Guaina System Star 95 Liscio 40X45
Gua.S.S.95 D.42	Tubo in Guaina System Star 95 Liscio 42X47
Gua.S.S.95 D.45	Tubo in Guaina System Star 95 Liscio 45X50
Gua.S.S.95 D.48	Tubo in Guaina System Star 95 Liscio 48X53
Gua.S.S.95 D.50	Tubo in Guaina System Star 95 Liscio 50X55
Gua.S.S.95 D.60	Tubo in Guaina System Star 95 Liscio 60X65

Tubo in Guaina System Star '85 - 95 Liscio.

Smooth Star System '85 - 95 Sheath Tube.

Tubo con Revestimiento System Star '85 - 95 Liso.

Le guaine in System Star '85 - 95 hanno un'eccellente resistenza all'abrasione e offrono numerosi vantaggi in ordine alla lunga durata ed alla effettiva diminuzione della rumorosità. Sono indicate per il rivestimento di rulli e cilindri di trasporto di materiali corrosivi, con superfici irregolari e taglienti, con alta abrasione e di tutti i materiali che provocano problemi di usura con le normali guaine.
Per le loro specifiche caratteristiche le guaine System Star '85 - 95 sono utilizzabili come rivestimento per i rulli utilizzati nelle seguenti attività produttive:
- Linee uscita forni - Temp. 230°C;
- Pallettizzatori;
- Carico e scarico di materiali sfusi o confezionati;
- Movimentazione materiali corrosivi;
- Movimentazione materiali ferrosi;
- Movimentazione materiali minerali;
- Movimentazione vetro e laterizi.

Le guaine System Star '85 - 95 sono disponibili liscie o rigate, per un'ottimizzazione dei sistemi di movimentazione, in diametri interni da 2 a 50 mm.

System Star '85 - 95 Sheaths have an excellent resistance to the abrasion and offer a lot of advantages in order to a long durability and noisiness. They're suitable for the covering of rollers and cylinders for the carriage of corrosive materials, with irregular and sharp surfaces, with high abrasion and of all the materials that produce wear problems with normal sheaths. Thanks to its particular characteristics the System Star '85 - 95 Sheats they're suitable for the roller covering used in the following activities:
- Kiln Outlet lines - Temp. 230°C;
- Stocking lines;
- Loading and Unloading of loose and packed materials;
- Handling for corrosive materials;
- Handling for ferrous materials;
- Handling for mineral materials;
- Handling for glass and bricks;

System Star '85 - 95 Sheaths can be smooths or rifled, for a perfect handling of the goods and have internal diameters from 2 to 50mm.

Las vainas en System Star '85 - 95 tienen una excelente resistencia a la abrasión y ofrecen muchas ventajas por lo que se refiere a la larga duración y a la efectiva disminución de los ruidos. Están indicadas para el revestimiento de rodillos y cilindros de transporte para materiales corrosivos, con superficies irregulares y cortantes, con elevada abrasión y de todos los materiales que provocan problemas de deterioro con las vainas normales.
Para su específicas características, las vainas System Star '85 - 95 se pueden utilizar como revestimiento para rodillos utilizados en las siguientes actividades productivas:
- Líneas de salida de los hornos - Temp. 230°C;
- Palletizadores;
- Carga y descarga de materiales sueltos o confeccionados;
- Manipulación de materiales corrosivos;
- Manipulación de materiales ferrosos;
- Manipulación de materiales minerales;
- Manipulación de vidrios y ladrillos.

Las vainas System Star '85 - 95 están disponibles en versión alisada o rayada, para una optimización de los sistemas de manipulación, en diámetros internos desde 2 hasta 50 mm.

guaine

- Guaine System Star '85 - 60 - 42
- System Star '85 - 60 - 42 sheath
- Vainas System Star '85 - 60 - 42

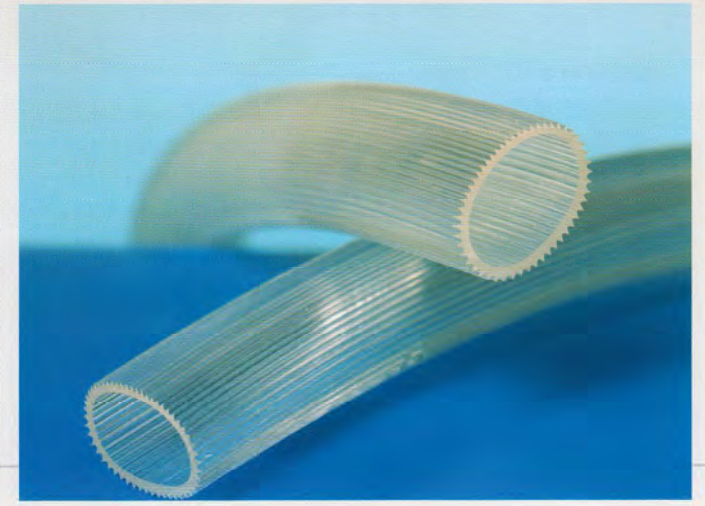

Tubo in Guaina System Star 85 Rigato.

Ruled Star System 85 Sheath Tube.

Tubo con Revestimiento System Star 85 Estriado.

Codice	Descrizione
Gua.S.S.85 D.22	Tubo in Guaina System Star 85 Rigato 22X27
Gua.S.S.85 D.25	Tubo in Guaina System Star 85 Rigato 25X30
Gua.S.S.85 D.27	Tubo in Guaina System Star 85 Rigato 27X32
Gua.S.S.85 D.30	Tubo in Guaina System Star 85 Rigato 30X35
Gua.S.S.85 D.32	Tubo in Guaina System Star 85 Rigato 32X37
Gua.S.S.85 D.35	Tubo in Guaina System Star 85 Rigato 35X40
Gua.S.S.85 D.38	Tubo in Guaina System Star 85 Rigato 38X43
Gua.S.S.85 D.40	Tubo in Guaina System Star 85 Rigato 40X45
Gua.S.S.85 D.45	Tubo in Guaina System Star 85 Rigato 45X50
Gua.S.S.85 D.50	Tubo in Guaina System Star 85 Rigato 50X55
Gua.S.S.85 D.55	Tubo in Guaina System Star 85 Rigato 55x60
Gua.S.S.85 D.60	Tubo in Guaina System Star 85 Rigato 60x65

Tubo in Guaina System Star 42.

Star System 42 Sheath Tube.

Tubo con Revestimiento System Star 42.

Tubo in Guaina System Star 60.

Star System 60 Sheath Tube.

Tubo con Revestimiento System Star 60.

Codice	Descrizione
Guaina.S.S42D20	Tubo in Guaina System Star 42 Rullo D.20=16X23
Guaina.S.S42D25	Tubo in Guaina System Star 42 Rullo D.25=22X27
Guaina.S.S42D27	Tubo in Guaina System Star 42 Rullo D.27=25X30
Guaina.S.S42D30	Tubo in Guaina System Star 42 Rullo D.30=28X33
Guaina.S.S42D32	Tubo in Guaina System Star 42 Rullo D.32=28X33
Guaina.S.S42D35	Tubo in Guaina System Star 42 Rullo D.35=31X38
Guaina.S.S42D38	Tubo in Guaina System Star 42 Rullo D.38=35X42
Guaina.S.S42D40	Tubo in Guaina System Star 42 Rullo D.40=38X45
Guaina.S.S42D45	Tubo in Guaina System Star 42 Rullo D.45=42X48
Guaina.S.S42D50	Tubo in Guaina System Star 42 Rullo D.50=46X53

Codice	Descrizione
Guaina.S.S60D25	Tubo in Guaina System Star 60 Rullo D.25=22X27
Guaina.S.S60D27	Tubo in Guaina System Star 60 Rullo D.27=25X30
Guaina.S.S60D30	Tubo in Guaina System Star 60 Rullo D.30=28X33
Guaina.S.S60D32	Tubo in Guaina System Star 60 Rullo D.32=30X35
Guaina.S.S60D35	Tubo in Guaina System Star 60 Rullo D.35=33X39
Guaina.S.S60D38	Tubo in Guaina System Star 60 Rullo D.38=35X41
Guaina.S.S60D40	Tubo in Guaina System Star 60 Rullo D.40=38X46
Guaina.S.S60D48	Tubo in Guaina System Star 60 Rullo D.48=46X51
Guaina.S.S60D50	Tubo in Guaina System Star 60 Rullo D.50=48X53

rulli

- Rulli
- Rollers
- Rodillos

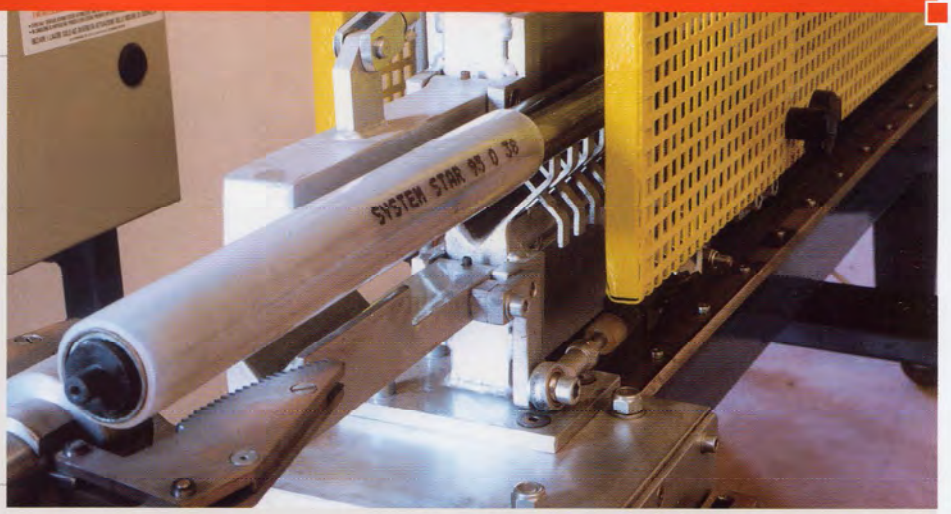

La ditta ATI2 mette a disposizione i propri impianti, per rivestire i rulli della sua clientela.

The ATI2 enterprise provides its installations to coat the rollers of its clients.

La empresa ATI2 deja a disposicion sus instalaciones para el revestimiento de los rodillos de sus clientes.

Disponibilità: rulli con diametri e lunghezze diverse (disponibili completi di doppio cuscinetto intercambiabile).

Rolls with different length and diameter are available (available with double interchangeable bearing).

Disponibilidad de rodillos con diametros y longitud distinta (disponibles con doble cojinete intercambiable).

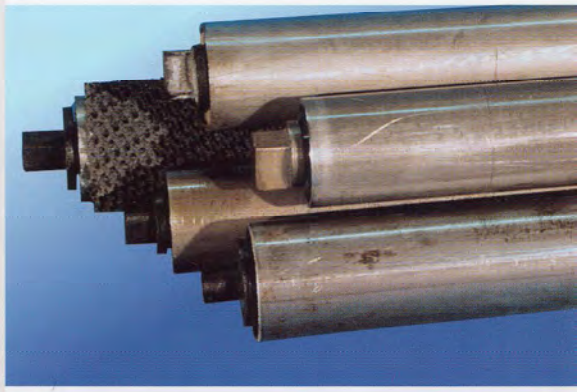

Guaina a nido d'ape.

Honey-comb belt.

Rullo con rivestimento a nido d'ape.

Honet-Comb coating roller.

Rodillo con revestimento de nido de abeja.

Codice	Descrizione	
P.ABS 10x11x14	Perno Eccetrico per Rullo	10x11x14
P.ABS 12x10	Perno per Rullo	12x10
P.ABS 12x10x12	Perno a Chiavetta per Rullo	12x10x12
P.ABS 12x10x14	Perno Eccetrico per Rullo	12x10x14
P.ABS 12x10x18	Perno Eccetrico per Rullo	12x10x18
P.ABS 12x11x18	Perno Eccetrico per Rullo	12x11x18

rulli di trasporto

- Rulli di trasporto nelle movimentazione industriale
- Conveying rollers in industrial handling

Fig. 1

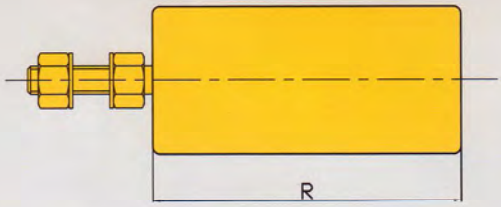

Fig. 2

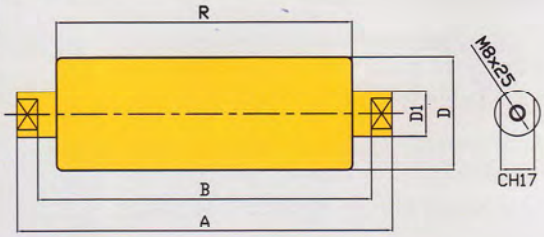

Fig. 3

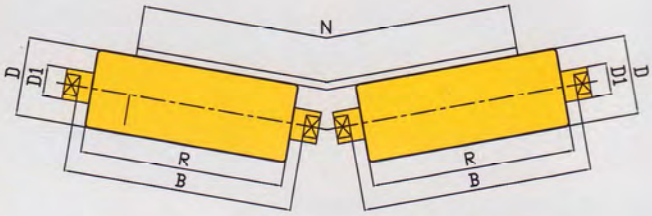

Rullo folle leggero, zincato, con asse rientrante con molla, ottima scorrevolezza amche con piccola pendenza, indicato per vie a rulli, piani scorrevoli, rulliere.

Lightweight zinc-plated idler, with reentering shaft with spring, very smooth running even when the gradient is slight, suitable for roller tracks, slide tracks, idler sets.

Rullo motorizzabile internamente con pignone in acciaio su mozzo laterale, estremità perno forato e filettato, cuscinetto intercambiabile lato tiro, fornibile anche con pignone ad un ingranaggio.

Internally powerable roller with a pinion in steel onto a side hub, pin and perforated and threaded, interchangeable bearing on the pull side, may be supplied even with a one gear pinion.

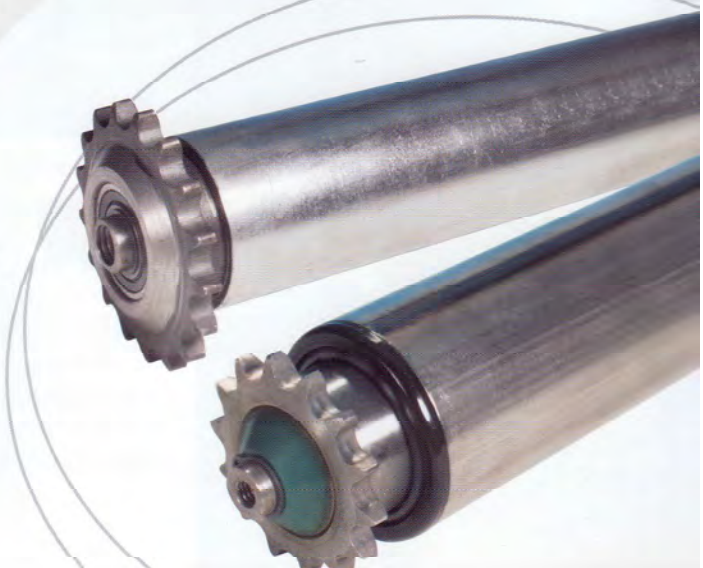

rulli di trasporto

• Rulli di trasporto nelle movimentazione industriale

• Conveying rollers in industrial handling

Rullo guidanastro con perno filettato M14, di serie, fornibile in vari diametri.

Belt guide roller with threaded pin M14, supplied standard, available in various diameters.

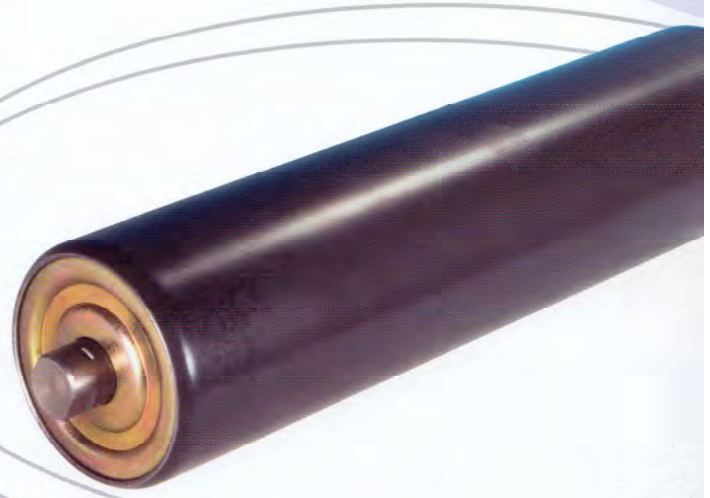

Rullo pesante con perni fresati a CH 17 indicato per trasportatori a nastro, piani di scorrimento, vie a rulli, rulliere, per coppie di rulli a sbalzo a 20°, per coppie a doppio appoggio a 20° e per terne a 30/45°.

Heavy roller with milled pins at CH 17 suitable for conveyor belts, slide tracks, roller tracks, idler sets, for pairs of offset rollers at 20°, for pairs with double rest at 20° and for sets of three at 30/45°.

Coppie di rulli a sbalzo a 20° con supporto centrale per nastri con larghezza da m/m 300 a m/m 650.

Pairs of offset rollers at 20°, with central support for belts having a width from 300 to 650 mm.

Particolare di un rullo folle tipo leggero con perno forato e filettato più riporto di bussola con piani fresati a chiave.

Detail of an idler of the lightweight kind, with perforated and threaded pin plus bush surface with kay milled planes.

nastri

- Nastri di trasporto
- Belt conveyors
- Nastri di trasporto

Nastro 18.F30PT

cinghie dentate

Cinghie dentate vulcanizzate in poliuretano.

Toothed belts vulcanized in polyurethane.

Correas dentadas vulcanizadas, de poliuretano.

novità

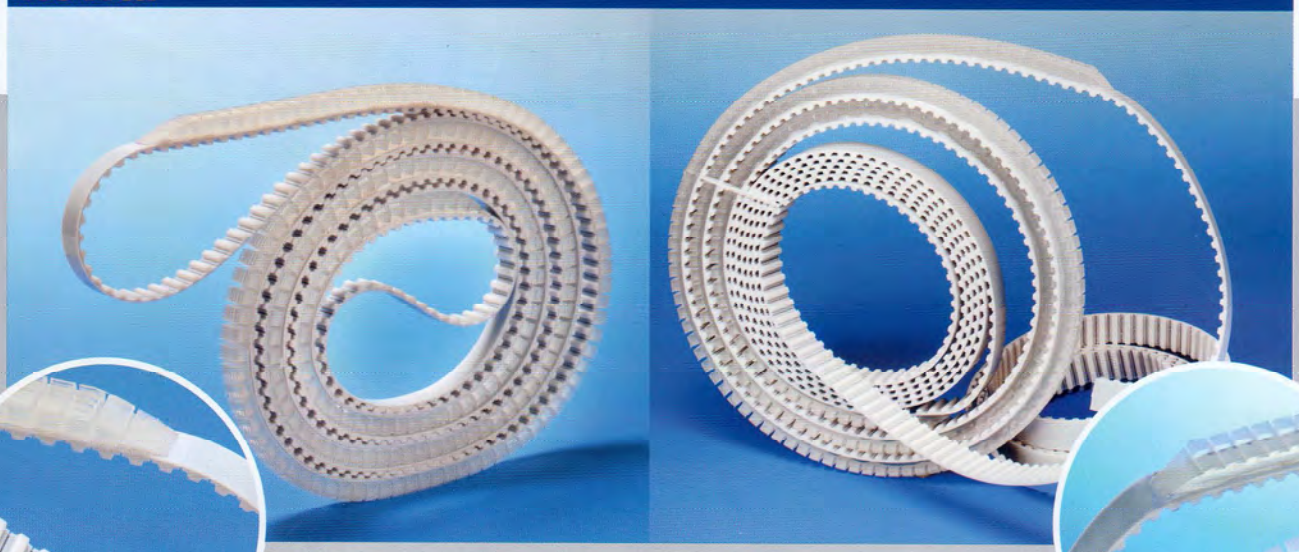

nastri

- Nastri di trasporto
- Belt conveyors
- Nastri di trasporto

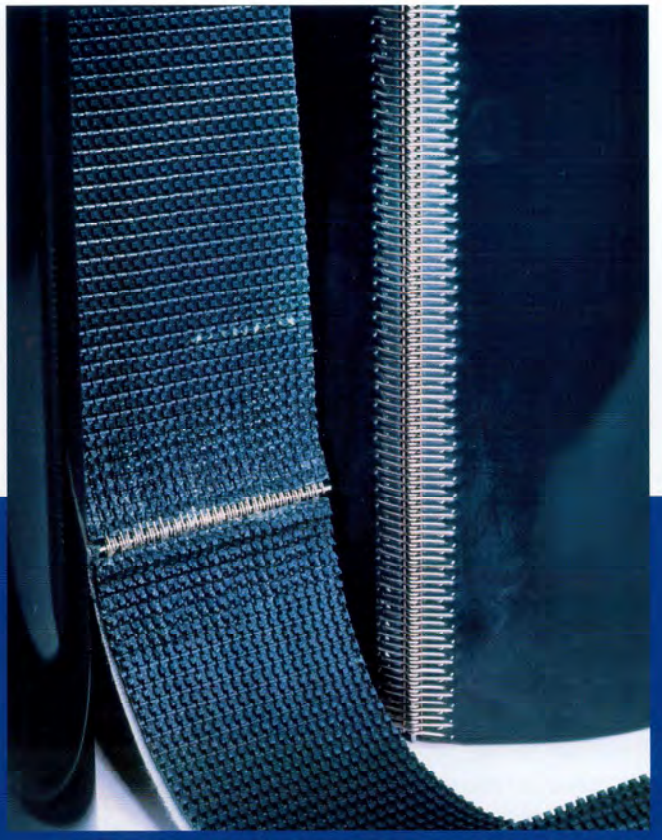

Nastro G/N D pvc

Nastro G/N D in poliuretano. Nastro a nido d'ape (disponibile con chiusura meccanica).

Belt G/N D in polyurethane. Honeycomb belt (available with automatic lock).

Cinta G/N D de poliuretano. Cinta de nido de abeja (disponible con cierre mecánico).

bavetta

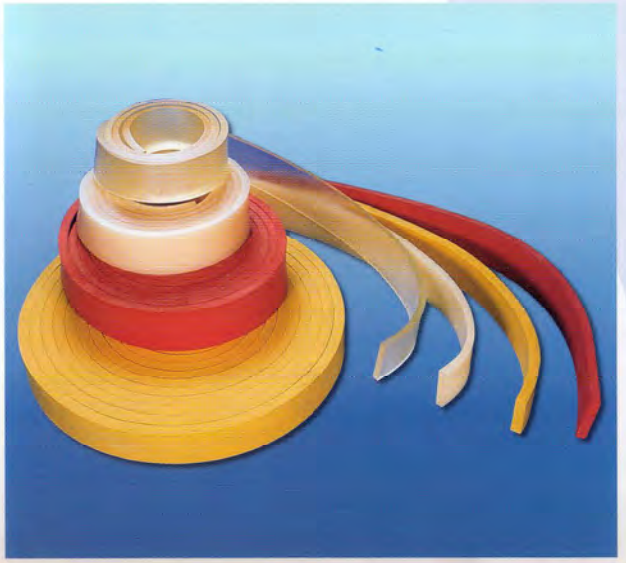

Ottimi risultati per le produzioni ceramiche.

Excellent results for ceramic production.

Excelentes resultados para las producciones cerámica.

- **Bavetta System Star 48-50-60-70 shore**
- Board System Star 48-50-60-70 shore
- Rebaba System Star 48-50-60-70 shore

Codice	Descrizione
Bav.SS48 45X08	Bavetta System Star 48 45X08
Bav.SS48 45X10	Bavetta System Star 48 45X10
Bav.SS48 45X12	Bavetta System Star 48 45X12
Bav.SS48 50X08	Bavetta System Star 48 50X08
Bav.SS48 50X10	Bavetta System Star 48 50X10
Bav.SS48 50X12	Bavetta System Star 48 50X12
Bav.SS50 45X08	Bavetta System Star 50 45X08
Bav.SS50 45X10	Bavetta System Star 50 45X10
Bav.SS50 50X06	Bavetta System Star 50 50X06
Bav.SS50 50X08	Bavetta System Star 50 50X08
Bav.SS50 50X10	Bavetta System Star 50 50X10
Bav.SS50 55X06	Bavetta System Star 50 55X06
Bav.SS60 45X06	Bavetta System Star 60 45X06
Bav.SS60 45X08	Bavetta System Star 60 45X08
Bav.SS60 45X10	Bavetta System Star 60 45X10
Bav.SS60 50X06	Bavetta System Star 60 50X06
Bav.SS60 50X08	Bavetta System Star 60 50X08
Bav.SS60 50X10	Bavetta System Star 60 50X10
Bav.SS60 55X06	Bavetta System Star 60 55X06
Bav.SS60 55X08	Bavetta System Star 60 55X08
Bav.SS60 55X10	Bavetta System Star 60 55X10
Bav.SS70 50X06	Bavetta System Star 70 50X06
Bav.SS70 50X08	Bavetta System Star 70 50X08
Bav.SS70 50X10	Bavetta System Star 70 50X10
Bav.SS70 55X08	Bavetta System Star 70 55X08
Bav.SS70 55X10	Bavetta System Star 70 55X10
Bav.SS70 60X06	Bavetta System Star 70 60X06
Bav.SS70 60X08	Bavetta System Star 70 60X08
Bav.SS70 60X10	Bavetta System Star 70 60X10

bauciù antistatico

- Bauciù antistatico
- Antistatic rubber
- Caucho antiestatico

Tubi con mescola speciale per trasporto pneumatico con tela interna di rinforzo e spirale in acciaio.

Special composition pipes for pneumatic transport with reinforced cloth and steel spiral.

Tubos con mexcla especial para transporte neumático con tela de refuerzo y espiral de acero.

Codice	Descrizione		
Bauciù 50x70	Tubo in Bauciù	Pesante 50x70	Antistatico
Bauciù 60x80	Tubo in Bauciù	Pesante 60x80	Antistatico
Bauciù 70x90	Tubo in Bauciù	Pesante 70x90	Antistatico
Bauciù 76x96	Tubo in Bauciù	Pesante 76x96	Antistatico
Bauciù 80x100	Tubo in Bauciù	Pesante 80x100	Antistatico
Bauciù 90x110	Tubo in Bauciù	Pesante 90x110	Antistatico
Bauciù 100x120	Tubo in Bauciù	Pesante 100x120	Antistatico
Bauciù 110x130	Tubo in Bauciù	Pesante 110x130	Antistatico
Bauciù 115x137	Tubo in Bauciù	Pesante 115x137	Antistatico
Bauciù 120x140	Tubo in Bauciù	Pesante 120x140	Antistatico
Bauciù 130x150	Tubo in Bauciù	Pesante 130x150	Antistatico
Bauciù 135x147	Tubo in Bauciù	Pesante 135x147	Antistatico
Bauciù 140x160	Tubo in Bauciù	Pesante 140x160	Antistatico
Bauciù 150x170	Tubo in Bauciù	Pesante 150x170	Antistatico
Bauciù 160x181	Tubo in Bauciù	Pesante 160x181	Antistatico
Bauciù 170x190	Tubo in Bauciù	Pesante 170x190	Antistatico
Bauciù 180x201	Tubo in Bauciù	Pesante 180x201	Antistatico
Bauciù 190x210	Tubo in Bauciù	Pesante 190x210	Antistatico
Bauciù 200x220	Tubo in Bauciù	Pesante 200x220	Antistatico
Bauciù 220x242	Tubo in Bauciù	Pesante 220x242	Antistatico
Bauciù 250x270	Tubo in Bauciù	Pesante 250x270	Antistatico

Codice	Descrizione		
Bauciù 50x64	Tubo in Bauciù	Leggera 50x64	Antistatico
Bauciù 60x74	Tubo in Bauciù	Leggera 60x74	Antistatico
Bauciù 70x84	Tubo in Bauciù	Leggera 70x84	Antistatico
Bauciù 76x90	Tubo in Bauciù	Leggera 76x90	Antistatico
Bauciù 80x94	Tubo in Bauciù	Leggera 80x94	Antistatico
Bauciù 90x104	Tubo in Bauciù	Leggera 90x104	Antistatico
Bauciù 102x116	Tubo in Bauciù	Leggera 102x116	Antistatico
Bauciù 115x130	Tubo in Bauciù	Leggera 115x130	Antistatico
Bauciù 120x134	Tubo in Bauciù	Leggera 120x134	Antistatico
Bauciù 140x154	Tubo in Bauciù	Leggera 140x154	Antistatico
Bauciù 150x164	Tubo in Bauciù	Leggera 150x164	Antistatico
Bauciù 160x174	Tubo in Bauciù	Leggera 160x174	Antistatico
Bauciù 178x192	Tubo in Bauciù	Leggera 178x192	Antistatico
Bauciù 200x214	Tubo in Bauciù	Leggera 200x214	Antistatico
Bauciù 219x233	Tubo in Bauciù	Leggera 219x233	Antistatico
Bauciù 254x269	Tubo in Bauciù	Leggera 254x269	Antistatico
Bauciù 100x110	Tubo in Bauciù	Super Leggero 100x110	Antistatico
Bauciù 120x130	Tubo in Bauciù	Super Leggero 120x130	Antistatico
Bauciù 60x70	Tubo in Bauciù	Super Leggero 60x70	Antistatico
Bauciù 80x90	Tubo in Bauciù	Super Leggero 80x90	Antistatico
Bauciù 90x100	Tubo in Bauciù	Super Leggero 90x100	Antistatico
Bauciù bb/40	Tubo Antistatico	50x58	

Caratteristiche
- Altissima resistenza all'abrasione
- Pressione massima di esercizio 10 Bar
- Diametri interni da 25 a 600 mm
- Spessori da 5 mm fino a un massimo di 25 mm
- Riduzione della rumorosità
- Possibilità di sostituzione delle normali conduttore in ferro con tubi in mescola speciale, specialmente nelle curve
- Grande flessibilità
- Adatti sia per trasporto che per aspirazione di prodotti in polvere e granulari anche molto abrasivi.

Characteristics:
- High abrasion resistance
- 10 Bar maximum exercise pressure
- Internal diameters from 25 to 600 mm
- Thickness from 5 mm to a maximum of 25 mm.
- Noise reduction
- Possibility to replace normal iron ducts with special composition pipes especially in curves
- Great flexibility
- Useful both for the transport and the aspiration of products in powder or in grains, even highly abrasive products.

Características:
- Muy elevada resistencia a la abrasión
- Presión máxima de ejercicio 10 Bar
- Diámetros internos de 25 a 600 mm
- Espesores de 5 mm a un máximo de 25 mm.
- Reducción de los ruidos
- Posibilidad de sustitución de las normales tuberías en hierro con tubos en mezcla especial, especialmente en las curvas
- Gran flexibilidad
- Adecuados sea para el transporte que para la aspiración de productos en polvo y granulares aunque muy abrasivos.

profilo

- Profilo Vetrolaks/6
- Vetrolaks/6 Profile
- Perfil Vetrolaks/6

Rivestimenti Antiaderenti
Caratteristiche:
- Incremento del deflusso dei materiali sfusi sulle pareti dei silos.
- Riduce l'attrito delle materie prime sfuse grazie alla caratteristica antiadesiva del materiale in combinazione ad un vantaggioso coefficiente di attrito.
- Resistente alla corrosione e ad agenti chimici.
- Lunghissima durata.
- Evita la formazione dei cosiddetti ponti nella parte ad imbuto dei silos, piccoli e grandi, e nelle tramoggie.
- Aiuta ad aumentare la produttività.

Antiadhesive Coating
Characteristics:
- Increases the loose material downflow on the silos walls.
- Reduces the friction of the loose raw materials thanks to the antiadhesive nature of the material combined with a good friction coefficient.
- Resistant to corrosion and chemical agents.
- Long lasting.
- Avoids the creation of the so called bridges in the funnel portion of the silos, be they small or big, and in the hoppers.
- Helps to increase productivity.

Revestimientos Antiadherentes
Características:
- Aumento del deslice de los materiales sueltos sobre las paredes de los silos.
- Reducción de la fricción de las materias primas sueltas gracias a la característica antiadherente del material en combinación con un ventajoso coeficiente de fricción.
- Resistencia a la corrosión y a los agentes químicos.
- Muy larga duración.
- Evita la formación de así llamados puentes en la parte en embudo de los silos, pequeños y grandes, y en las tolvas.
- Ayuda a aumentar la productividad.

Il VETROLAKS/6 per le sue qualità è un eccellente materiale caricato con polvere di vetro (=6.000.000 di molecole). Ottimo per la costruzione di guide di scorrimento e di sostegno.

Owing to is excellent qualities, VETROLAKS/6 is an excellent material charged with glass powder (=6,000,000 molecules). Excellent for the construction of sliding and support guides.

El VETROLAKS/6 para su calidades es un excelente material cargado con polvo de vidrio (=6.000.000 moléculas). Optimo para la construcción de guías de deslizamiento y de soporte.

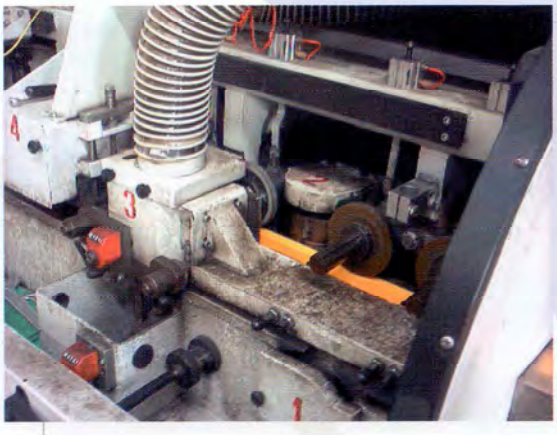

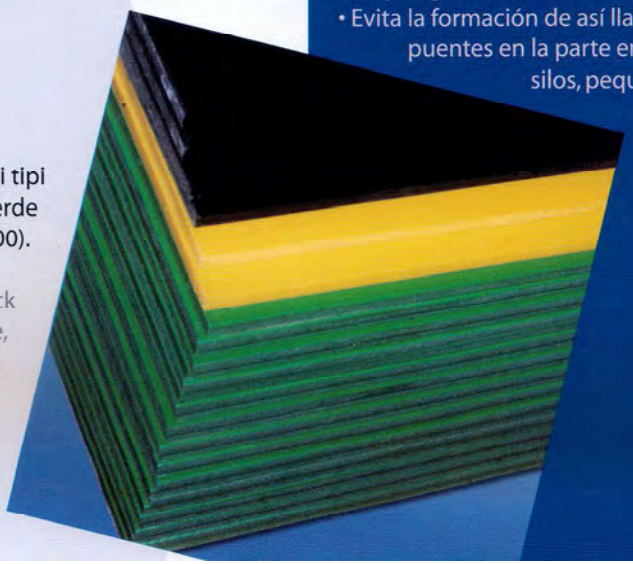

Disponibili diversi tipi di materiale ABS/1 Nero e Verde di molecole a 500.000).

Different types of Black and Green ABS/1 material are available, (from 1,000,000 to 500,000 molecules).

Disponibles distintos tipos de material ABS/1 Negro y Verde (1.000.000 de moléculas a 500.000).

profilo **vetrolaks**/6

• Vetrolaks/6 Profile

• Perfil Vetrolaks/6

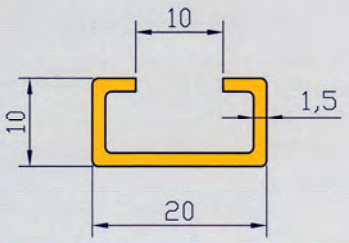

can/c.3

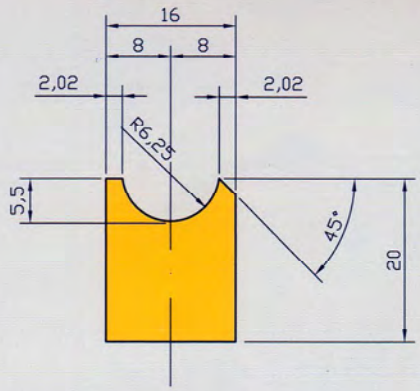

95/1 Vetrolaks/6 16x20 Ø12

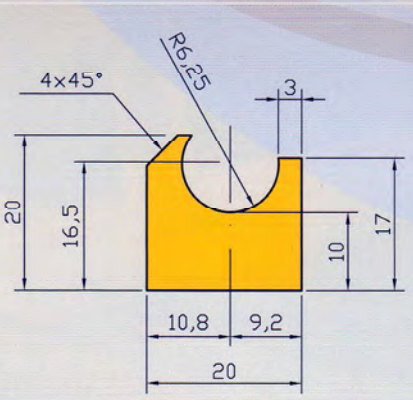

95/12 Vetrolaks/6 20x20 Ø12

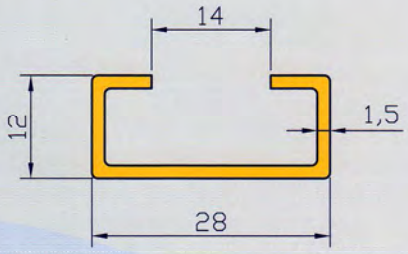

can/c.5

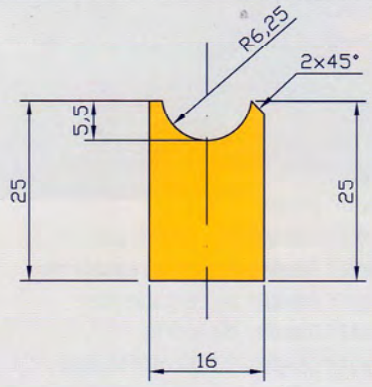

95/35 Vetrolaks/6 16x25 Ø12

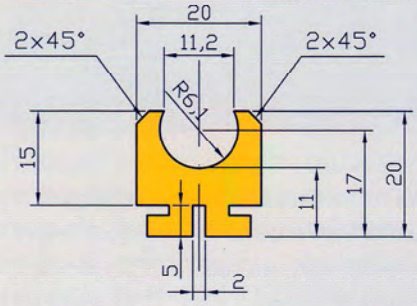

95/33 Vetrolaks/6 20x20 Ø12 c.3

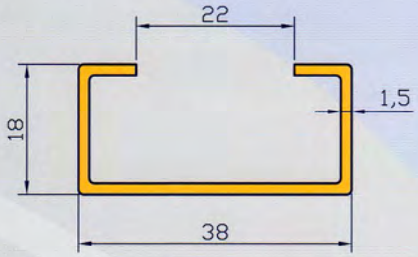

can/c.9

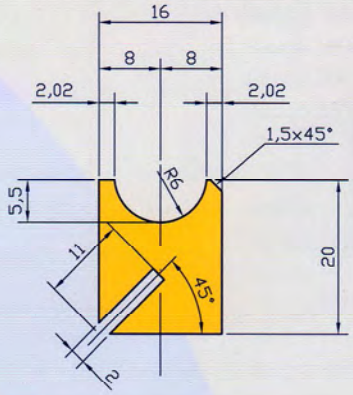

95/2 Vetrolaks/6 16x20 Ø12

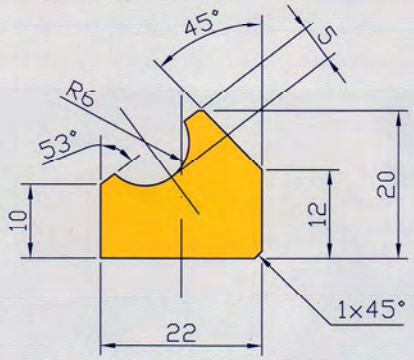

95/11 Vetrolaks/6 21,80x19,30 Ø12

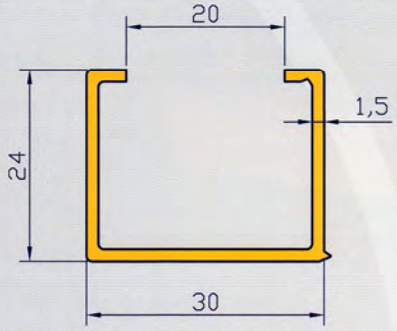

can/c.10

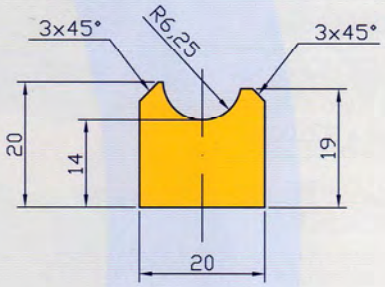

95/10 Vetrolaks/6 20x20 Ø12

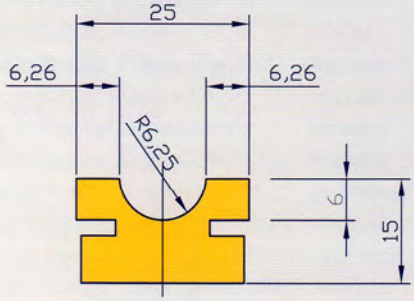

95/16 Vetrolaks/6 25x15 Ø12 c.5

profilo **vetrolaks**/6

• Vetrolaks/6 Profile

• Perfil Vetrolaks/6

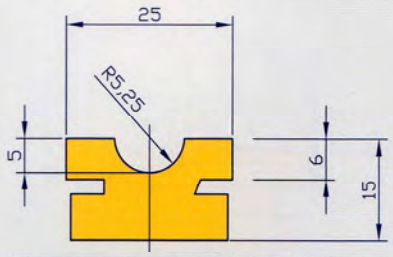

95/84 Vetrolaks/6 25x15 Ø10 c.5

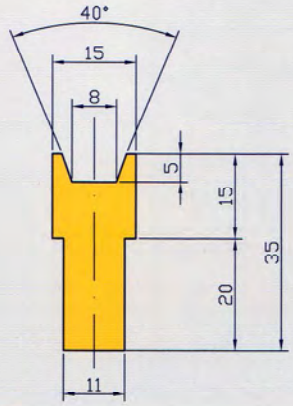

95/27 Vetrolaks/6 35x15 sez. A sac.

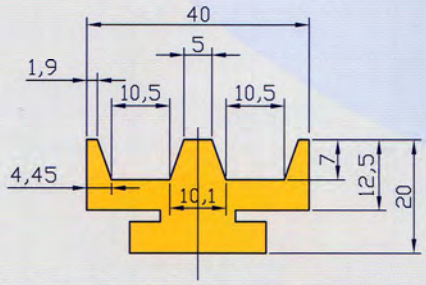

95/39 Vetrolaks/6 40x20 sez. BB.C5

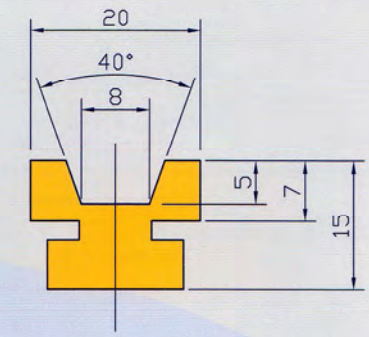

95/9 Vetrolaks/6 20x15 sez. A c.3

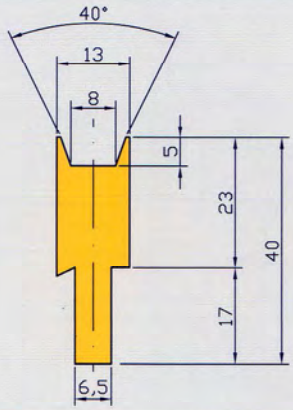

95/82 Vetrolaks/6 40x13 sez. A sac.

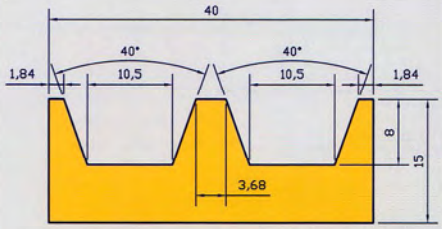

95/122 Vetrolaks/6 40x15 sez. BB

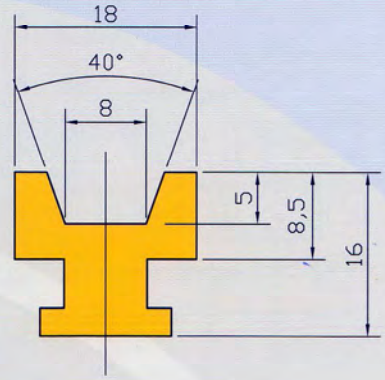

95/91 Vetrolaks/6 20x16 sez. A sac.

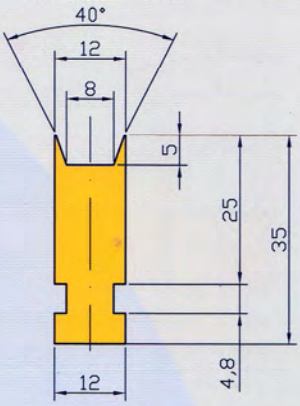

95/81 Vetrolaks/6 35x12 sez. A sac.

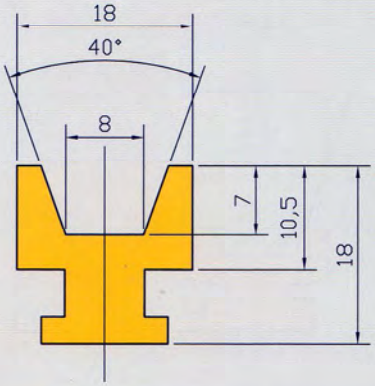

95/149 Vetrolaks/6 18x18 sez. A sac.

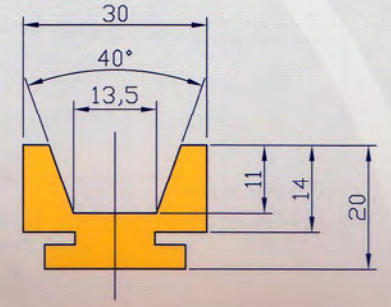

95/7 Vetrolaks/6 30x20 sez. C c.5

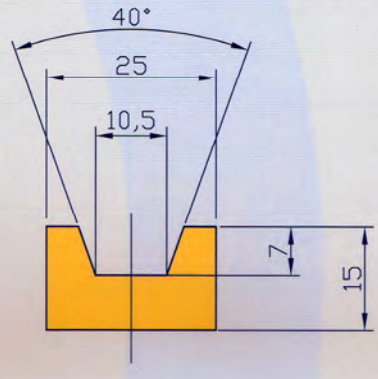

95/40 Vetrolaks/6 25x15 sez. B piatt.

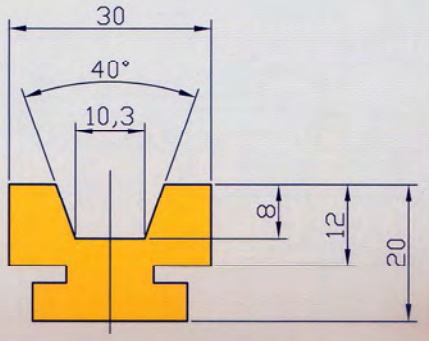

95/3 Vetrolaks/6 30x20 sez. B c.5

profilo **vetrolaks**/6

- Vetrolaks/6 Profile
- Perfil Vetrolaks/6

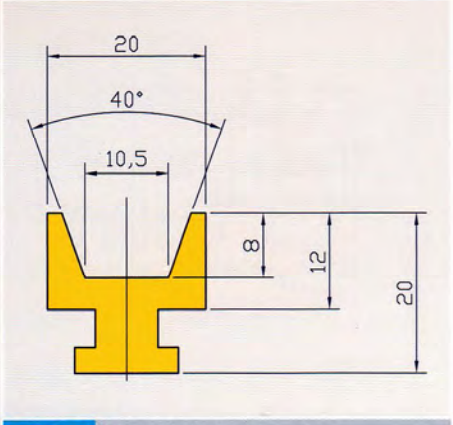

95/42 Vetrolaks/6 20x20 sez. B sac.

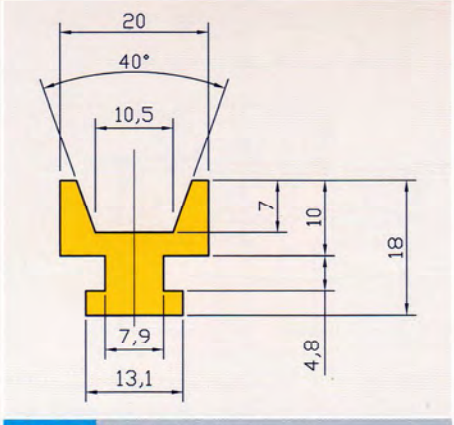

95/150 Vetrolaks/6 20x18 sez. B sys

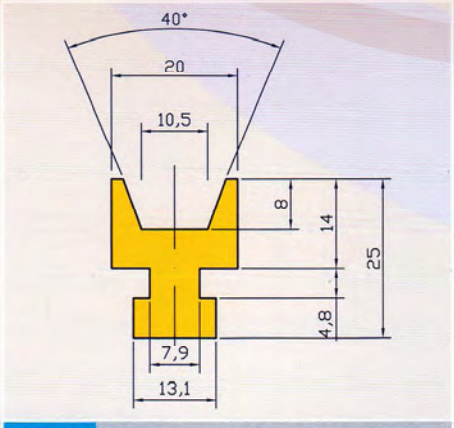

95/136 Vetrolaks/6 20x25 sez. B sac.

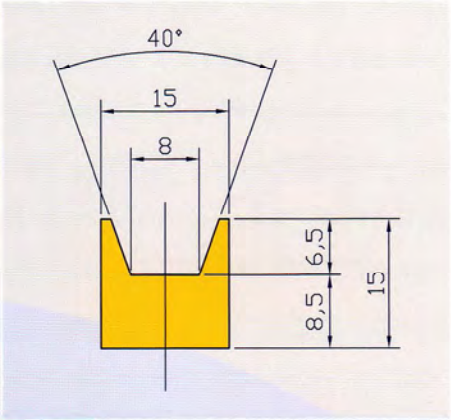

95/107 Vetrolaks/6 15x15 sez. A piatt.

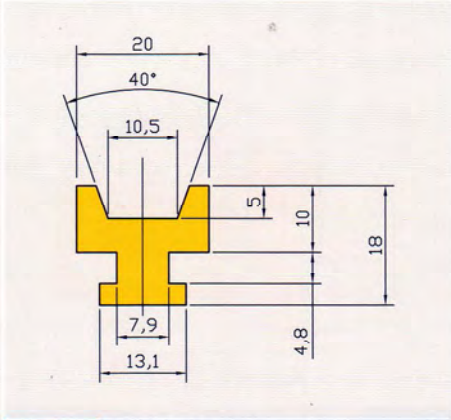

95/126 Vetrolaks/6 20x18 sez. B sys

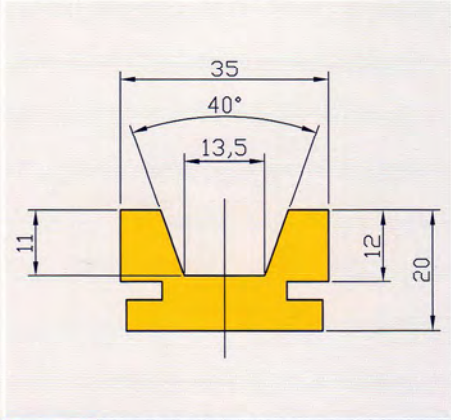

95/36 Vetrolaks/6 35x20 sez. C c.9

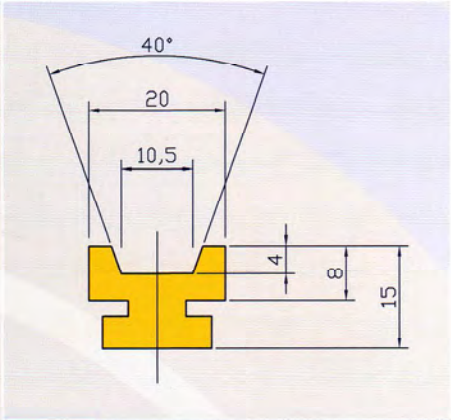

95/44 Vetrolaks/6 20x16 sez. B c.3

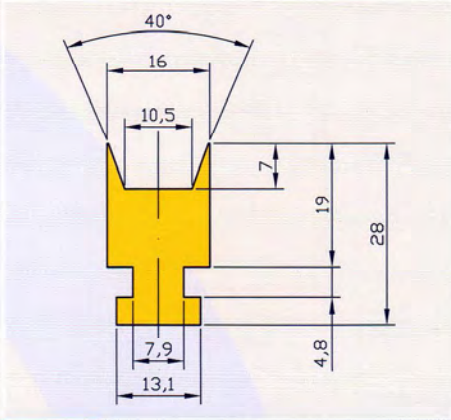

95/130 Vetrolaks/6 28x16 sez. B sac.

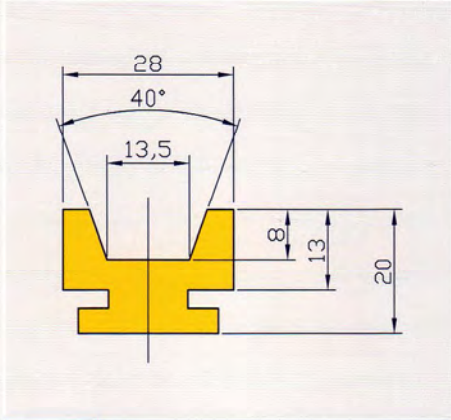

95/18 Vetrolaks/6 28x20 sez. C c.5

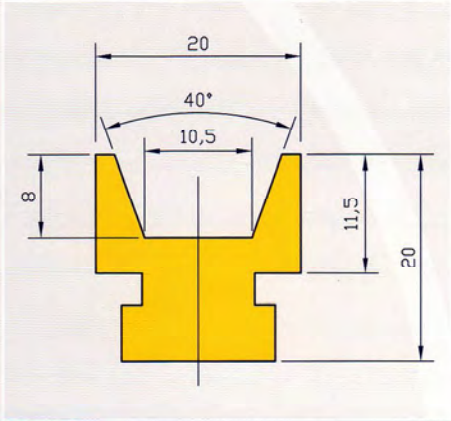

95/119 Vetrolaks/6 20x20 sez. B sys

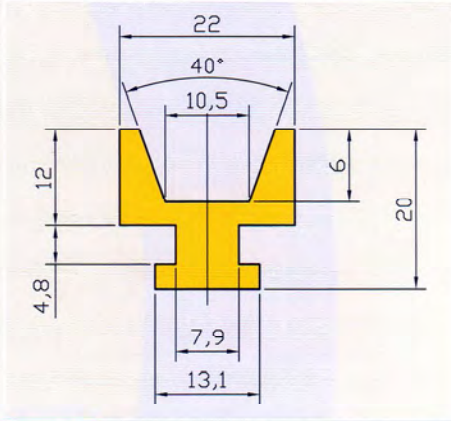

95/134 Vetrolaks/6 22x20 sez. B sac.

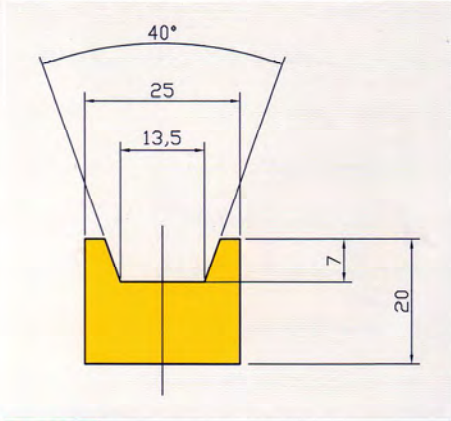

95/46 Vetrolaks/6 25x20 sez. piatt

profilo **vetrolaks**/6

• Vetrolaks/6 Profile

• Perfil Vetrolaks/6

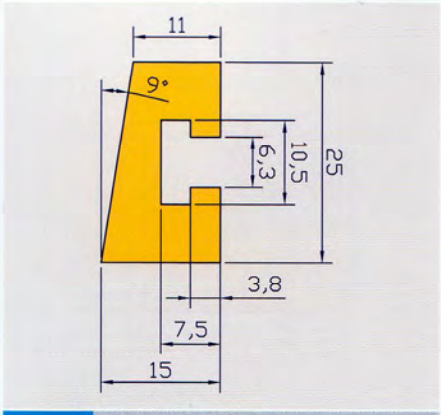

95/76 Vetrolaks/6 25x15 t/i

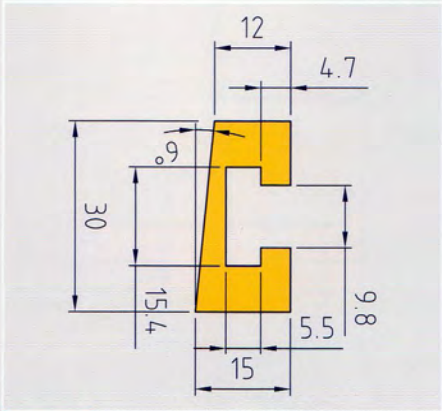

95/51 Vetrolaks/6 30x15 t.s.c

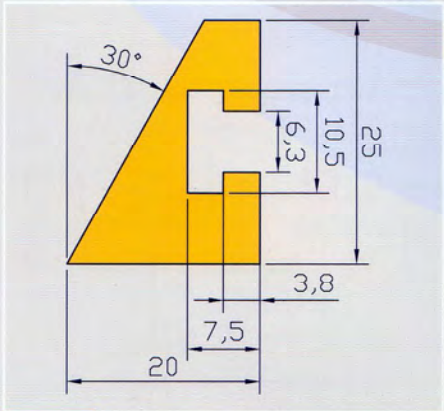

95/152 Vetrolaks/6 25x25 t/i

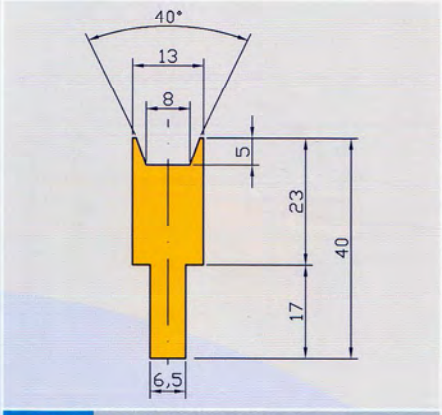

95/82 Vetrolaks/6 40x13 sez. A sac.

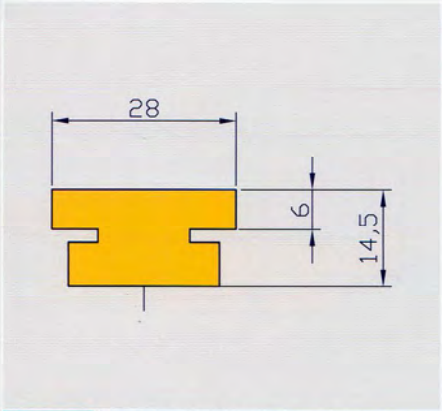

95/8 Vetrolaks/6 28x15 c.5 piatt.

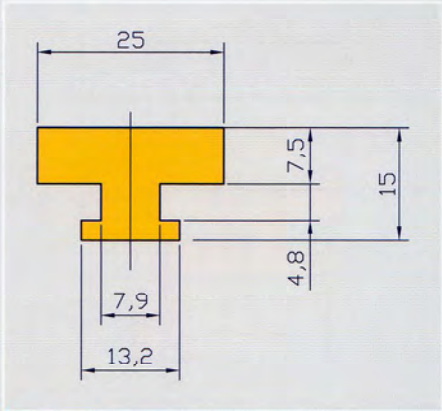

95/86 Vetrolaks/6 25x15 sys piatt.

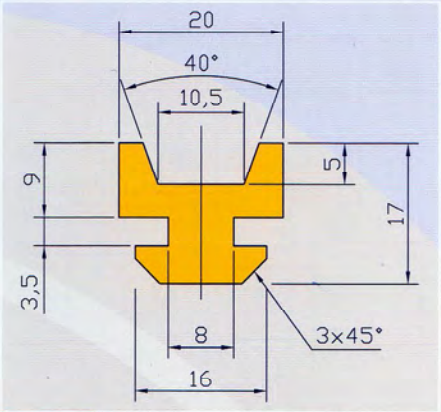

95/43 Vetrolaks/6 20x17 sez. B sys

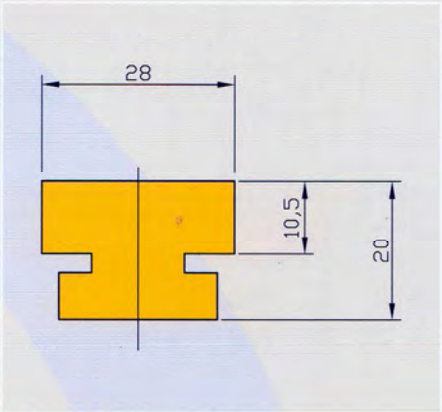

95/83 Vetrolaks/6 28x20 c.5 piatt.

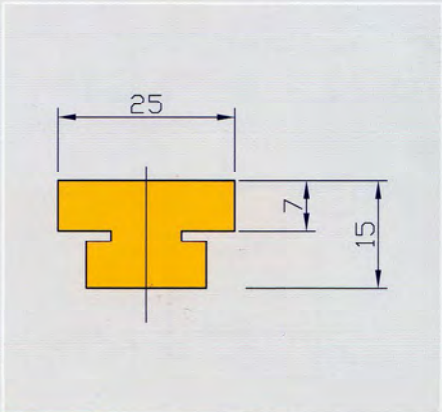

95/129 Vetrolaks/6 20x15 c.3 piatt.

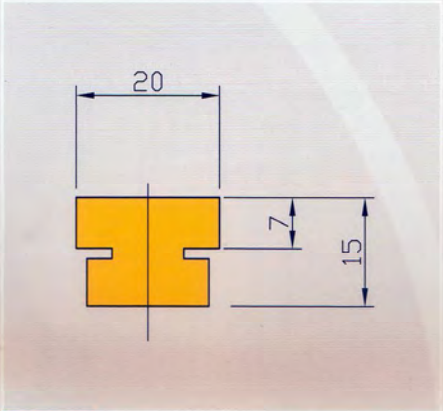

95/20 Vetrolaks/6 20x15 c.3 piatt. sys

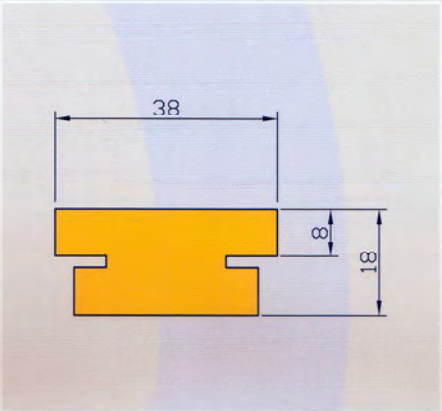

95/54 Vetrolaks/6 38x18 c.9 piatt.

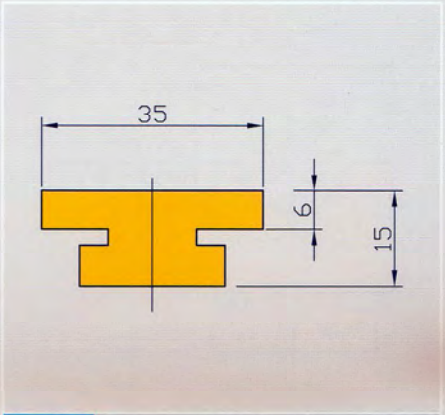

95/116 Vetrolaks/6 35x15 c.5 piatt.

profilo **vetrolaks**/6

• Vetrolaks/6 Profile

• Perfil Vetrolaks/6

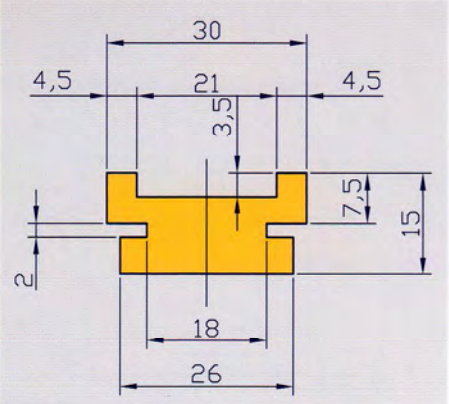

95/56 Vetrolaks/6 30x15 h.c.10

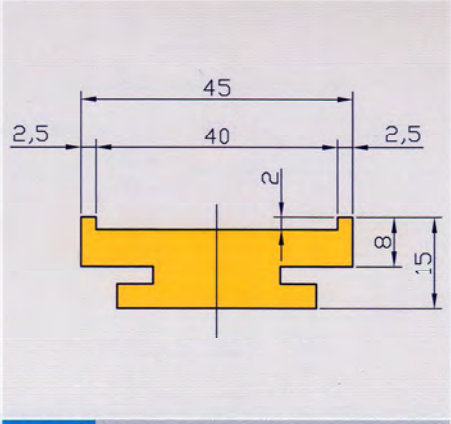

95/74 Vetrolaks/6 45x15 h.c.9

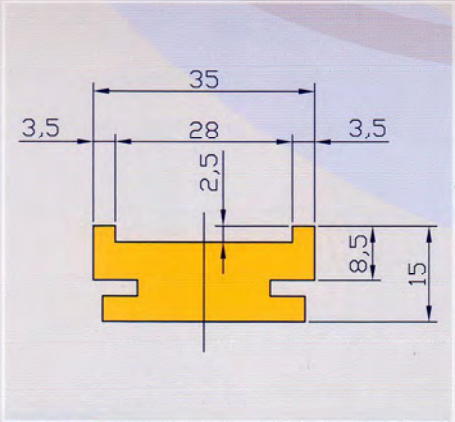

95/133 Vetrolaks/6 35x15 h.c.9 sac

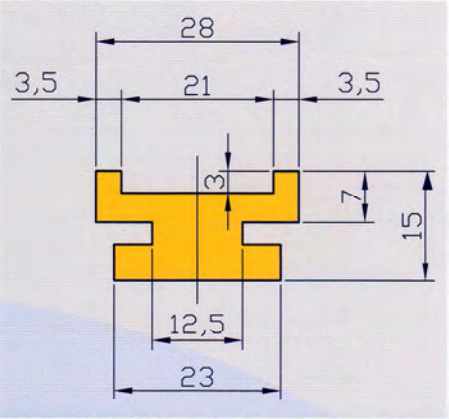

95/15 Vetrolaks/6 28x15 h.c.5

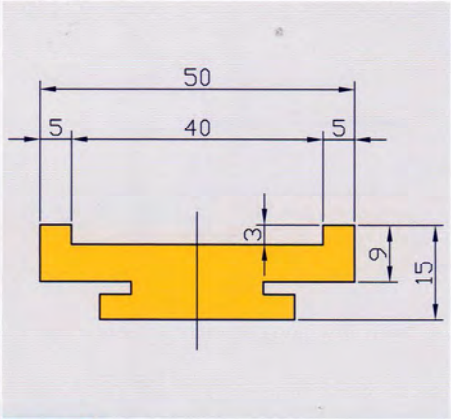

95/55 Vetrolaks/6 50x15 h.c.9

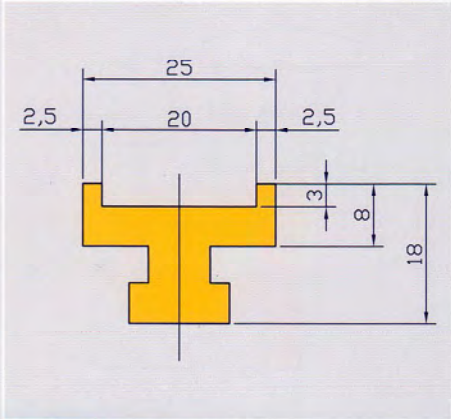

95/61 Vetrolaks/6 25x18 h. sys

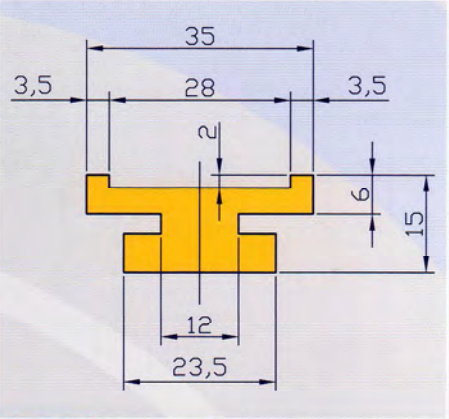

95/6 Vetrolaks/6 35x15 h.c.5

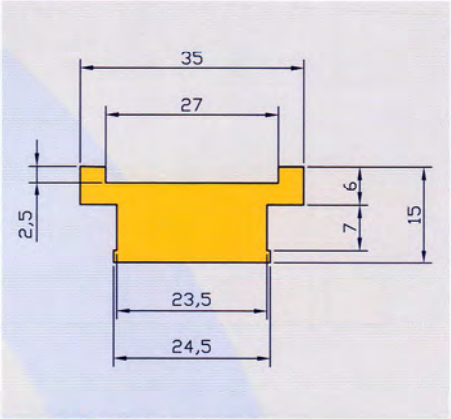

95/110 Vetrolaks/6 35x15 h. sac

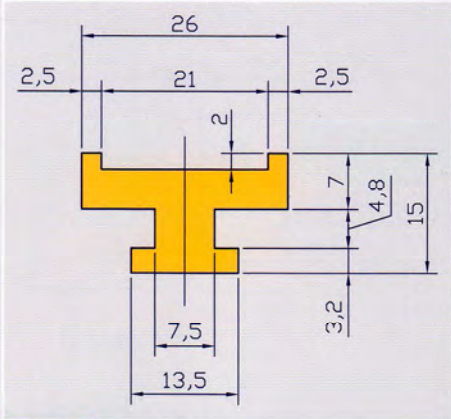

95/58 Vetrolaks/6 26x15 h. sys

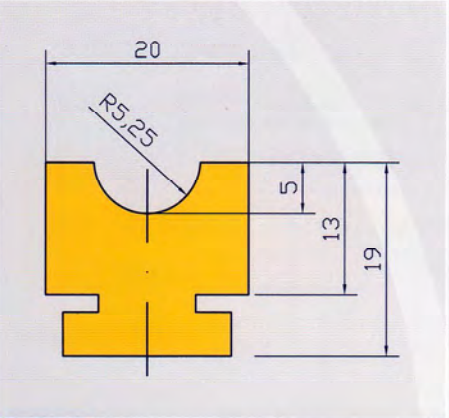

95/118 Vetrolaks/6 20x19 Ø10 c.3

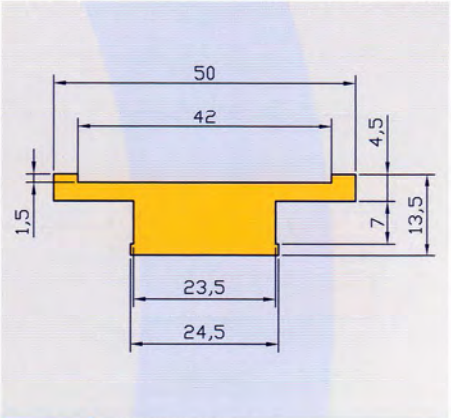

95/117 Vetrolaks/6 50x13,5 h

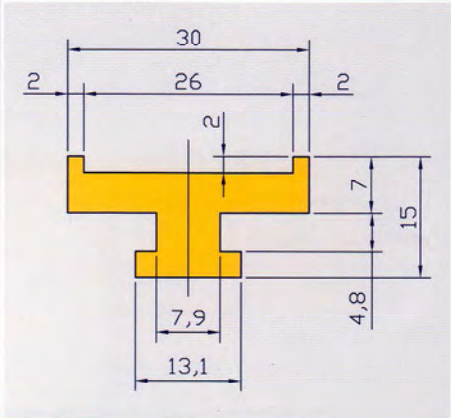

95/68 Vetrolaks/6 30x15 h. sys

profilo **vetrolaks**/6

• Vetrolaks/6 Profile

• Perfil Vetrolaks/6

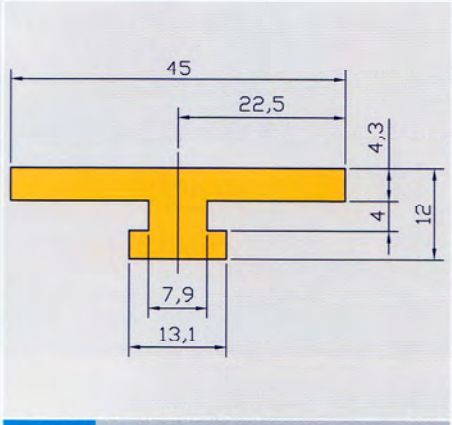

95/137 Vetrolaks/6 45x12 sys. sac

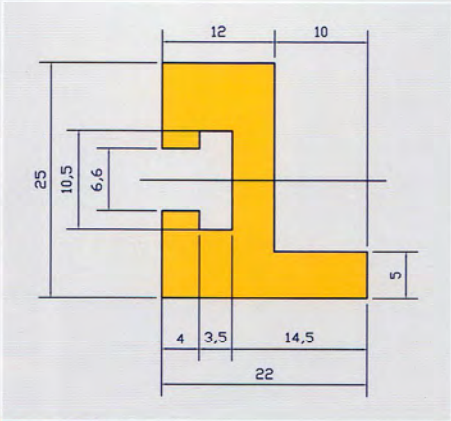

ABS/5 25x22 L.5

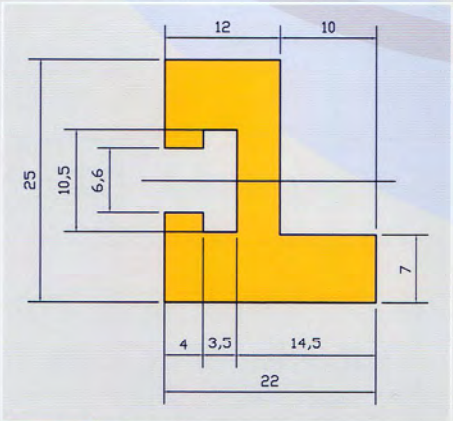

ABS/7 25x22 L.7

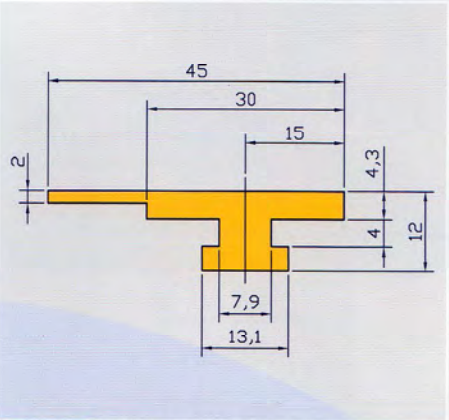

95/135 Vetrolaks/6 45x12 sys sac

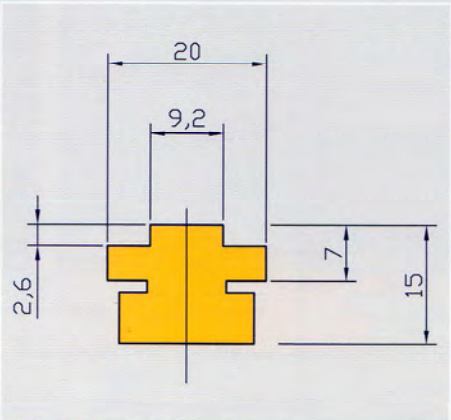

95/63 Vetrolaks/6 20x15 cat.c.3

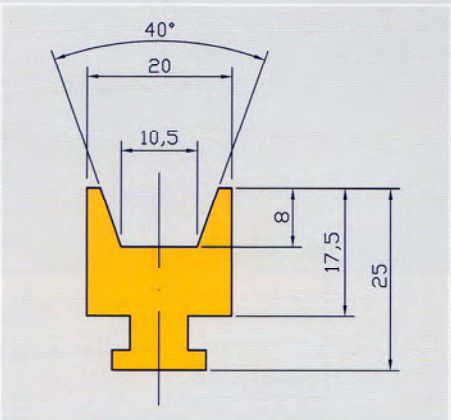

95/115 Vetrolaks/6 25x20 sez b sac

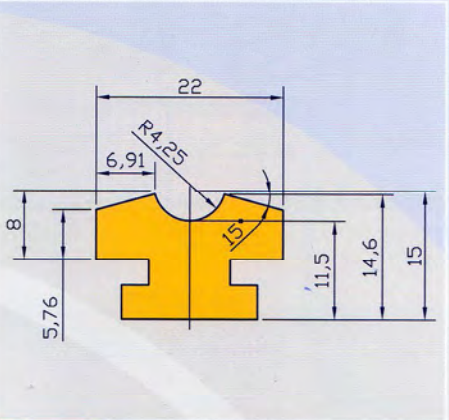

95/21 Vetrolaks/6 15x22 O. Sys.

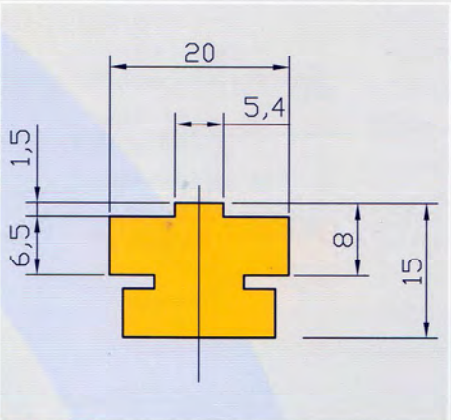

95/127 Vetrolaks/6 20x15 cat.c.3

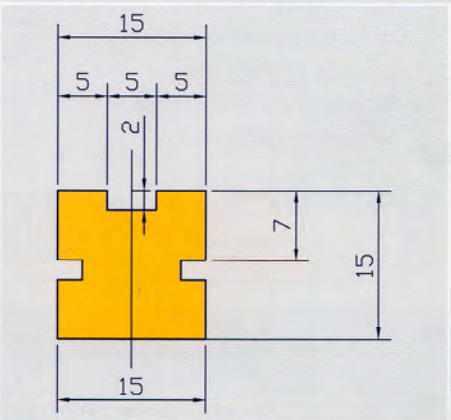

95/141 Vetrolaks/6 15x15 b&t c.3

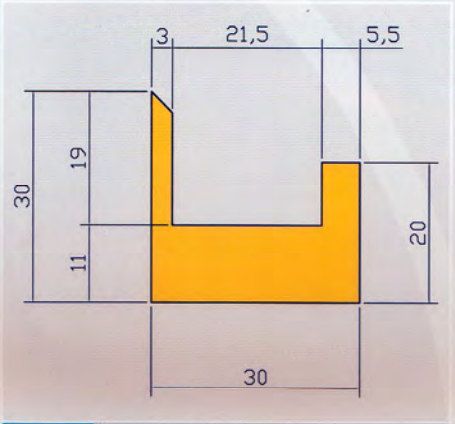

95/LB abs/lb 30x30 lb.

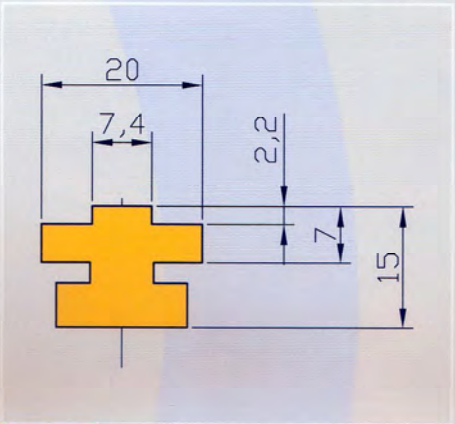

95/62 Vetrolaks/6 20x15 cat.c.3

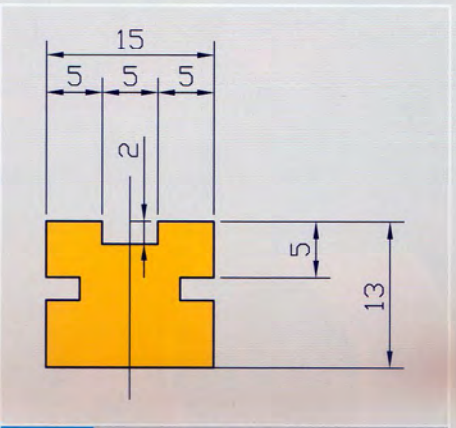

95/142 Vetrolaks/6 15x15 b&t c.3

profilo **vetrolaks**/6

• Vetrolaks/6 Profile

• Perfil Vetrolaks/6

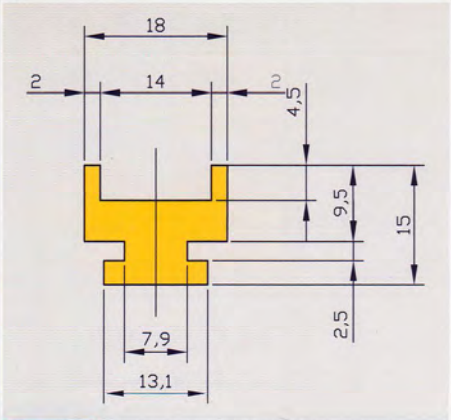

95/144 Vetrolaks/6 18x15 h.c.3

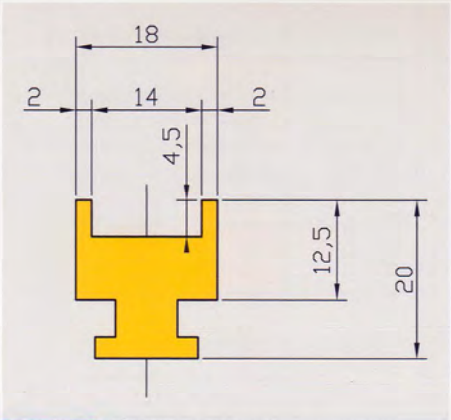

95/151 Vetrolaks/6 20x18 h. sys

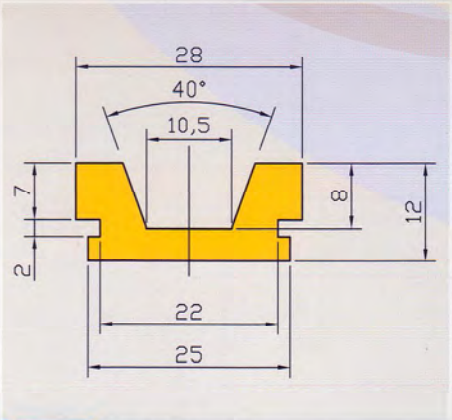

95/108 Vetrolaks/6 28x12 sez b

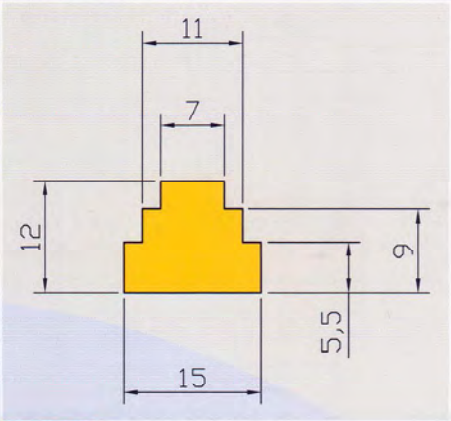

95/113 Vetrolaks/6 15x12 cat

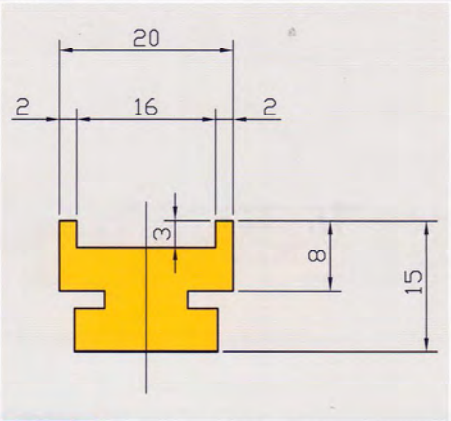

95/140 Vetrolaks/6 20x15 h.c.3

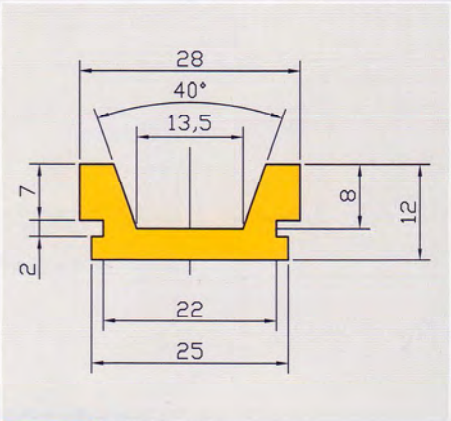

95/114 Vetrolaks/6 28x12 sez c

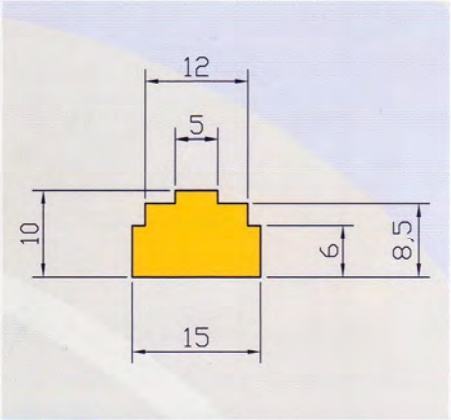

95/109 Vetrolaks/6 15x10 cat

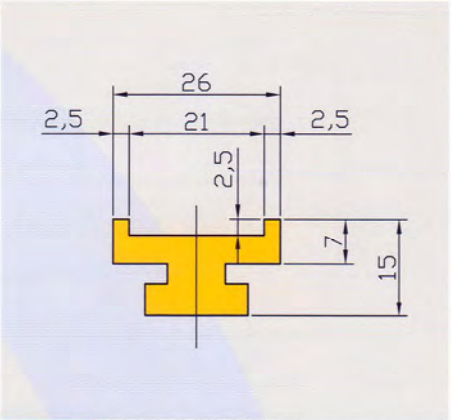

95/57 Vetrolaks/6 26x15 h.c.3

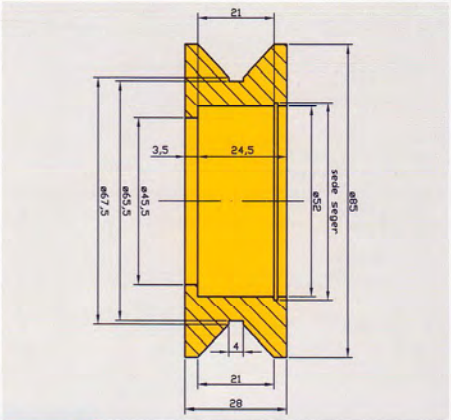

Naapal/1 Naapal Ø 85x28 SAC

SPINGUM
35x45x500 • 45x55x500 • 50x60x500

Barre in System Star 97

vulcanizzazione

- Produzione e ricopertura mediante vulcanizzazione
- Vulcanisation production and coating
- Produccion y recubrimiento con vulcanizacion

- System Star 99
- Poliuretano
- Adiprene
- Mescole naturali.

- System Star 99
- Poliuretano
- Adiprene
- Mezclas naturales.

- System Star 99
- Polyurethane
- Adiprene
- Natural compositions.

Caratteristiche:
- Varie durezze disponibili.
- Elevata resistenza alla rottura.
- Buona elasticità e ritorno alla compressione.
- Resistenza ad oli, grassi, combustibili.
- Lunga durata.
- Ottima resistenza a tutte le sollecitazioni meccaniche.

Characteristics:
- Various hardness levels available.
- High breaking resistance.
- Good elasticity and return to compression.
- Oil, grease and fuel resistance.
- Long lasting.
- Excellent resistance to all mechanic stress.

Caracteristicas:
- Distintas durezas disponibles.
- Elevada resistencia a la ruptura.
- Buena elasticidad y retorno a la compresión.
- Resistencia a aceites, grasas y combustibles.
- Larga duración.
- Optima resistencia a todas las solicitaciones mecánicas.

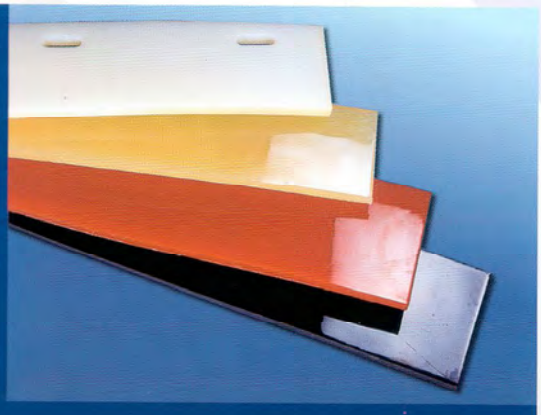

Coltelli deviatori in System Star, varie durezze: 99-95-90-85-80-70 shore.

Deviating blades in system star various hardness levels available: 99-95-90-85-80-70 shore.

Cuchilla desviadora en system star disponible en distintas durezas: 99-95-90-85-80-70 shore.

Ventose in System Star (temperatura 230°).

Star System suction cups (temperature 230°).

Ventosas de System Star (temperatura 230°).

La nostra azienda, ATI2, specializzata nella produzione e distribuzione di un prodotto di avanzata tecnologia e alta qualità come System Star "85" e "95", si evidenzia per l'efficiente e dinamico servizio tecnico che da sempre offre ai propri clienti, in Italia e all'estero. ATI2 Srl, con sede in Maranello (MO), ha al suo interno uno staff che garantisce un aggiornato punto di riferimento per le ricerche di mercato in continua evoluzione e sulla qualità del prodotto. Nel nostro magazzino sono disponibili in pronta consegna: cinghie termosaldanti System Star "85" sez. "A", sez. "B", sez. "C"; tubo in guaina System Star "85" "95" liscia e rigata; tutto quanto serve a soddisfare le esigenze dei vari settori: dal primo montaggio al ricambio. ATI2 un sicuro punto d'appoggio per i nostri clienti.

Our company, ATI2, is specialized in producing and distributing high quality and technologically advanced products, such as System Star "85" and "95". We have always been focused on providing our Italian and foreign customers with an efficient and dynamic service.
ATI2 Srl, based in Maranello (MO), is characterised by a qualified staff, thus ensuring an up-to-date reference point as for continuously-developing market research and product quality. We offer prompt-delivery stocks of: System Star "85" thermowelding belts "A", "B" and "C" sections; System Star "85 and "95" sheathed hoses, both smooth and grooved; everything necessary to meet with all sector requirements: from the first installation to spare parts. ATI2 is therefore a company our costumers can surely rely on.

Nuestra empresa, ATI2, especializada en la producción y distribución de un producto de avanzada tecnología y de elevada calidad como Star System "85" y "95", se distingue por el eficiente y dinámico servicio técnico que desde siempre ofrece a sus clientes, en Italia y al exterior.
ATI2 Srl, con sede en Maranello (MO), tiene un equipo que garantiza un punto de referencia siempre al día para las búsquedas de mercado en continua evolución y para la calidad del producto.
En nuestro almacén están disponibles, listos para la entrega: correas termosoldantes System Star "85" sección "A", sección "B", sección "C"; tubo en vaina Star System alisada y rayada; todo lo necesario para satisfacer las exigencias de los distintos sectores desde el primer ensamblaje hasta los repuestos. ATI2 es un seguro punto de referencia para nuestros clientes.

CaadSystem

Tel. +34 600 59 24 69